2013

Profile LED
akcesoria
oprawy LED

LED Extrusions
accessories
LED Fixtures

dom bez żarówki
Haus ohne Glühbirne
House without bulbs

Budynek zrealizowany przez Firmę Kluś, w całości oświetlony LED.
Ponad 50 przykładów zastosowania oświetlenia LED w oprawach Kluś.

LED - Licht beleuchtetes Gebäude. Über 50 Anwendungsbeispiele mit LED in Klus Profilfassungen.

House lit exclusively with LEDs. Over 50 different examples of LED lighting applications in Klus LED fixtures.

KLUŚ®

- Firma Kluś jest właścicielem patentów swoich rozwiązań na terenie Europy oraz Stanów Zjednoczonych.
- Die Firma Klus ist der Patentbesitzer eigener Lösungen für die Europa und USA.
- Klus products are proprietary and protected under U.S. and foreign patent laws.

® Copyright 2006. All rights reserved.

S.Kluś 1970®

concept
design
production

profile LED, akcesoria
LED Profile, Zubehör
LED profiles, accessories

18 MICRO - ALU

22 PDS 4 - ALU

26 MICRO - K

30 PDS 4 - K

34 PDS - 0

38 45 - ALU

42 HR - ALU

46 HR - LINE

52 PAC - ALU

56 STOS - ALU

60 TRIADA

62 TRIADA - K

64 MULTI
NOWOŚĆ! NEUHEIT! NEW!

68 GIP
NOWOŚĆ! NEUHEIT! NEW!

70 REGULOR
NOWOŚĆ! NEUHEIT! NEW!

72 STEP
NOWOŚĆ! NEUHEIT! NEW!

76 EX-ALU

82 PDS (MDF)

86 45 (MDF)

90 STOS (MDF)

94 PAC (MDF)

98 EXPOZYTOR 2

Sales Manager:
adam@klus.com.pl+
48 603 606 780
Customer Service:
marek@klus.com.pl

Place an Order:
zamowienia@klus.com.pl
(Ph./fax.) + 48 22 757 40 51

www.KlusDesign.eu
05-502 Piaseczno - Kamionka
ul. Świerkowa 6
NIP: PL 123-000-58-69
POLAND

oprawy oświetleniowe LED / akcesoria
LED Beleuchtungsfassungen / Zubehör
LED lighting fixtures / accessories

100 ZAŚLEPKI PRZEWODNIKOWE (ZDJĘCIA)
ADAPTER MIT STROMVERSORGUNG (PHOTOS)
ELECTRICITY CONDUCTIVE END CAP (PHOTOS)

103 ZAŚLEPKI (ZDJĘCIA) / ENDKAPPEN (PHOTOS) /
END CAPS (PHOTOS)

104 MOCOWNIKI (ZDJĘCIA) / BEFESTIGER (PHOTOS) /
MOUNTING BRACKET (PHOTOS)

106 OSŁONKA - S
ABDECKUNG - S
COVER - S

108 MICRO WŁĄCZNIK
MICRO EINSCHALTER
MICRO SWITCH
12/24 V

112 OPRAWA OŚWIETLENIOWA MICRO
MICRO FASSUNG
MICRO LIGHT FIXTURE

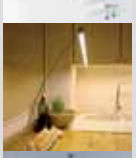

116 LAMPA DO BLATU PDS-O
PDS-O LEUCHTE FÜR DIE PLATTE
PDS-O COUNTERTOP LAMP

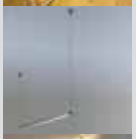

118 LAMPA WISZĄCA PDS-O-L (KARTON-GIPS)
PDS-O-L PENDELLEUCHTE (KARTON-GIPS)
PDS-O-L HANGING LAMP (DRYWALL)

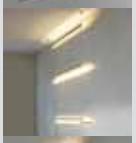

120 KINKIET LINKOWY - do montażu sufitowo (karton - gips) ściennego
PENDELLEUCHTE, für Karton - Gips Decke und Wandmontage
WALL - CEILING (DRYWALL) SCONCE

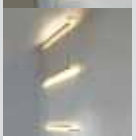

122 KINKIET LINKOWY do montażu ściennego - zasilanie podtynkowe
PENDELLEUCHTE, für Wandmontage - Stromversorgung unter Putz
WALL SCONCE - power inside the plaster wall

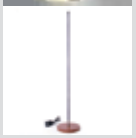

124 LAMPA PATYK
LED BELEUCHTUNGSFASSUNG - PATYK
LED LIGHT FIXTURE - PATYK

126 PARTNERZY FIRMY KLUŚ
KLUS PARTNERS

LED lighting system

www.KlusDesign.eu

PL

W komórce projektowej firmy KLUŚ, w roku 2006 opracowano i wdrożono do produkcji system opraw – profili umożliwiający łatwe projektowanie i stosowanie małogabarytowych źródeł światła LED. To opracowanie ułatwiło i upowszechniło możliwości realizacyjne wobec zapotrzebowania na małogabarytowe źródła światła. Oprawy – profile do źródeł światła LED, służą do mocowania tego typu oświetlenia dla takich dziedzin jak: meblarstwo, architektura, scenografia, reklama, wzornictwo użytkowe, wystawiennictwo, (ekspozycje sklepowe, muzealne, targowe itp.) Rozwiązania opraw liniowych KLUŚ wytyczyły standardy w tej dziedzinie i znajdują dzisiaj wielu naśladowców. W firmie KLUŚ trwają stale prace nad rozwojem i udoskonalaniem rozwiązań dla opraw światła LED.
W roku 2009 firma opracowała, sfinansowała i zbudowała pierwszy budynek w całości oświetlony światłem LED w znaczeniu oświetlenia funkcjonalnego – zwany **„Domem bez żarówek"**.
Światło LED to duża oszczędność energii, co właściwie wpisuje je w światowe programy ochrony środowiska.

DE

In der Projektabteilung der Firma Kluś hat man 2006 ein System der Fassungsprofile entwickelt und in die Produktion eingeführt, welches ein leichtes Entwerfen und Anwendung der kleindimensionalen LED-Lichtquellen ermöglicht. Diese Entwicklung hat die Ausführungsmöglichkeiten im Hintergrund des Bedarfs für kleindimensionale Lichtquellen erleichtert und erweitert. Die Fassungsprofile für LED-Lichtquellen dienen zur Befestigung der Beleuchtung dieser Art in solchen Branchen, wie: Möbelgeschäft, Architektur, Szenografie, Werbung, Industriedesign, Ausstellungsbranche (Ausstellungen in den Läden, Museen, während der Messen usw.). Die Lösungen der linearen Fassungen von KLUŚ haben in diesem Bereich Standards gesetzt und sie finden heute viele Nachahmer. In der Firma KLUŚ dauern kontinuierliche Arbeiten an der Entwicklung und der Verbesserung der Lösungen für LED-Lichtquellen. 2009 hat die Firma das erste Gebäude, das in vollem Umfang mit LED-Licht in der Bedeutung der funktionellen Beleuchtung beleuchtet wurde, entwickelt, finanziert und gebaut, das als **„Haus ohne Glühbirnen"** genannt wurde. Das LED-Licht bedeutet große Energieersparnisse, wodurch sie entsprechend in Weltprogramme des Umweltschutzes hineingefügt werden.

EN

In 2006 KLUS Company team developed and manufactured a new fixture system – profiles. The new lighting system facilitated and popularized number of applications that require compact lighting solutions. LED profiles are designed to be mounted into elements applied in: interior design, architecture, furniture, scenography, advertisement, industrial design, exhibits (shop displays, museum exhibits etc.)
KLUS Company continuously develops and improves new LED lighting system solutions.
In 2009 the company designed, financed and built first building that is lit exclusively with LEDs – so called **"House without bulbs"**. LED lighting is highly energy efficient what qualifies it for recognition as environment friendly product under the Environment Protection Programs.

MOCOWNIK
BEFESTIGER
MOUNTING BRACKET

ocynk
verzinkt
zinc

chrom mat
Chrom matt
Matte chrome

LED profiles

Uprzejmie informujemy o zastrzeżeniu sobie prawa do zmian asortymentowych i modyfikacji produktów

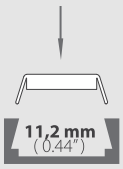

MICRO - ALU
PDS 4 -ALU
MICRO - K
PDS 4 -K
PDS - O
45 - ALU
PDS (MDF)
45 (MDF)
PAC (MDF)
STOS (MDF)

mleczna
matt
frosted

przeźroczysta
klar
transparent

OSŁONKA **K**
ABDECKUNG **K**
COVER **K**

1547 1548

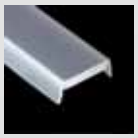

OSŁONKA **HS**
ABDECKUNG **HS**
COVER **HS**

1369 1370

OSŁONKA **S** (SKUPIAJĄCA)
ABDECKUNG **S** (FOCUSSIER)
COVER **S** (FOCUSING)

* do not use COVER - S with:
~~PDS - MDF~~
~~45 - MDF~~
~~PAC - MDF~~
~~STOS - MDF~~

00220

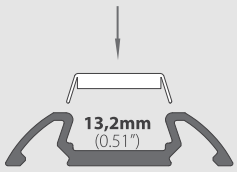

PAC - ALU
STOS - ALU
TRIADA
TRIADA - K

mleczna
matt
frosted

przeźroczysta
klar
transparent

OSŁONKA **K12**
ABDECKUNG **K12**
COVER **K12**

00155 00156

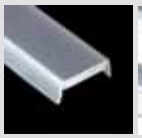

OSŁONKA **HS12**
ABDECKUNG **HS12**
COVER **HS12**

00157 00158

ZAŚLEPKA Z OTWOREM
PROFILBLENDE MIT KABELAUSGANG
END CAP WITH HOLE

ZAŚLEPKA PRZEWODNIKOWA
ADAPTER MIT STROMVERSORGUNG
ELECTRICITY CONDUCTIVE END CAP

ZAŚLEPKA
ENDKAPPE
END CAP

PDS 4 - ALU

Uprzejmie informujemy o zastrzeżeniu sobie prawa do zmian asortymentowych i modyfikacji produktów

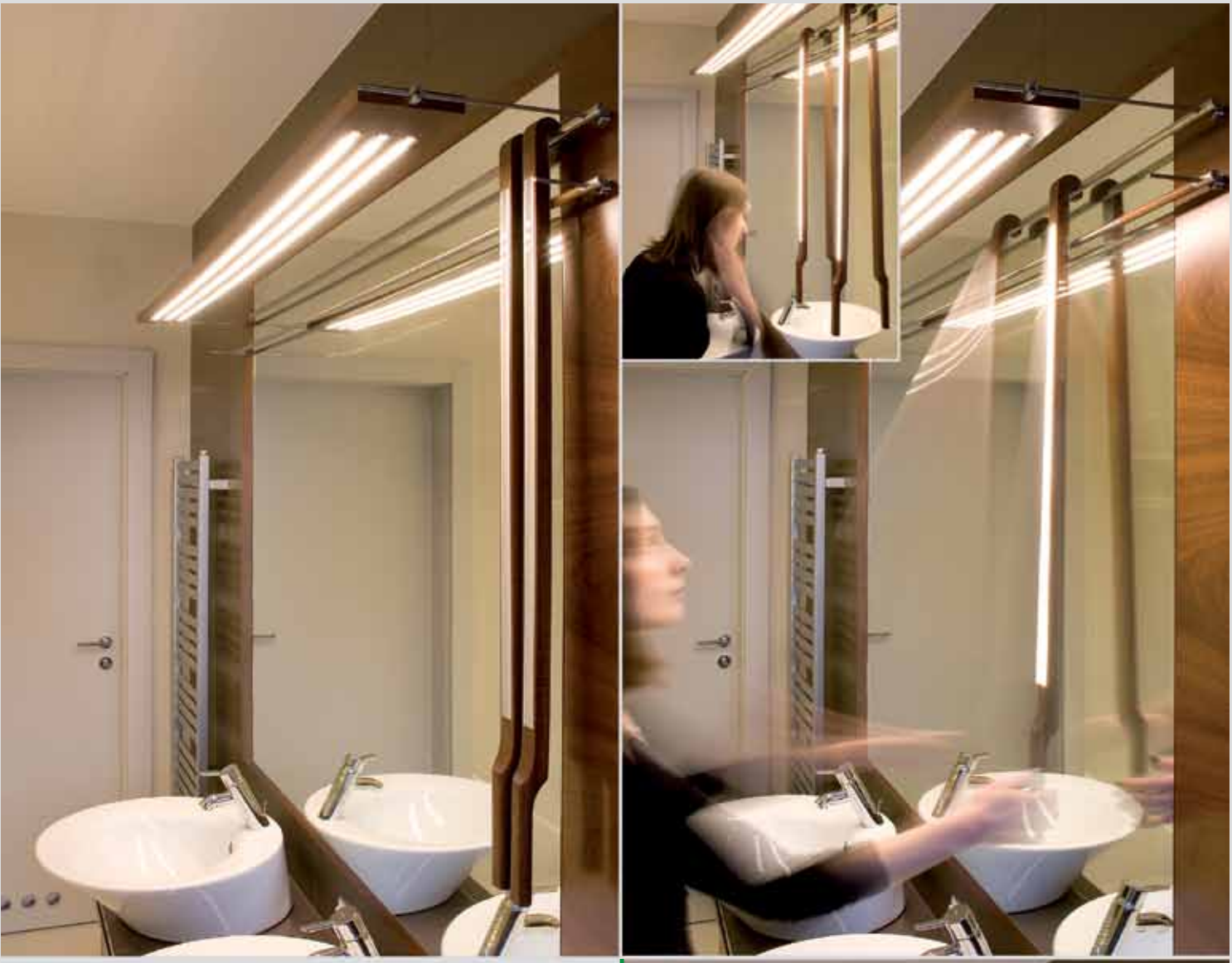

PDS 4 - K
LED profile

/ We reserve the right to change and modify our products.

MICRO - ALU
LED profile

MICRO - ALU
LED profile

45 - ALU
LED profile

KLUS

KLUŚ
45 - ALU
LED profile
MICRO - K
LED profile
45 - ALU
LED profile
45 - ALU
LED profile

Power Consumption : stair railing 7 W, stairs 30 W

PDS 4 - ALU

MICRO - ALU

MICRO - ALU profile

Power Consumption : kitchen counter lighting 20W

LED REMOTE CONTROL

Intensity of light can be regulated

application

MICRO - ALU PROFIL	długość Länge length	wykończenie powierzchni Oberflächenveredelung surface finishing	numer artykułu Artikelnummer article number
	1m (standard) 2m (standard) 2 - 6m (na specjalne zamówienie / spezielle Bestellung / special order)	nieanodowany (surowe aluminium) nicht eloxiert (Roh - Aluminium) non anodized (raw - aluminum)	B1888
		anodowany eloxiert anodized	B1888ANODA

OSŁONKA - K ABDECKUNG - K COVER - K	długość Länge length	osłonka Abdeckung cover	wykończenie powierzchni Oberflächenveredelung surface finishing	numer artykułu Artikelnummer article number
	1m 2m	mleczna matt frosted	70 % przeźroczystości, bardziej elastyczna 70 % transparent, mehr elastisch 70 % transparent, more flexible	1547
		przeźroczysta klar transparent	98 % przeźroczystości, bardziej elastyczna 98 % transparent, mehr elastisch 98 % transparent, more flexible	1548

* OSŁONKA - K / ABDECKUNG - K / COVER - K : bardzo łatwa w montażu „na klik" / sehr einfach in der Montage (just click !) / very easy to assemble (just click !)

OSŁONKA HS ABDECKUNG HS COVER HS	długość Länge length	osłonka Abdeckung cover	wykończenie powierzchni Oberflächenveredelung surface finishing	numer artykułu Artikelnummer article number
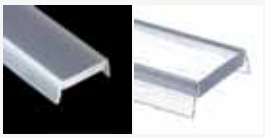	1m 2m	mleczna matt frosted	70 % przeźroczystości, bardziej sztywna, idealnie płaska 70 % transparent, mehr steif, perfekt flach 70 % transparent, more rigid, perfectly flat	1369
		przeźroczysta klar transparent	96 % przeźroczystości, bardziej sztywna, idealnie płaska 96 % transparent, mehr steif, perfekt flach 96 % transparent, more rigid, perfectly flat	1370

* OSŁONKA HS / ABDECKUNG HS / COVER HS - nadaje się znakomicie dla opraw, które są poddane drganiom / eignet sich hervorragend für die Fassungen, die Schwingungen ausgesetzt werden / is highly suitable for fixtures that are exposed to vibrations

OSŁONKA - S ABDECKUNG - S COVER - S	długość Länge length	osłonka Abdeckung cover	wykończenie powierzchni Oberflächenveredelung surface finishing	numer artykułu Artikelnummer article number
	1m 2m	przeźroczysta klar transparent	osłonka skupiająca światło Abdeckung zur Lichtkonzentration Light Focusing Cover	00220

ZAŚLEPKI ENDKAPPEN END CAPs		numer artykułu Artikelnummer article number
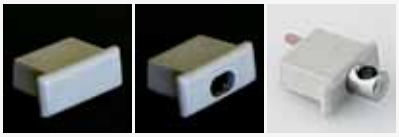	zaślepka Endkappe PCV end cap PCV	1058
	zaślepka z otworem Endkappe PCV mit Kabelausgangend cap PCV with hole	1060
	zaślepka przewodnikowa Adapter mit Stromversorgung electricity conductive end cap	1443

MOCOWNIKI BEFESTIGER MOUNTING BRACKETs	wykończenie powierzchni Oberflächenveredelung surface finishing	numer artykułu Artikelnummer article number
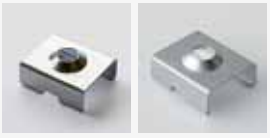	ocynk verzinkt zinc	1072
	chrom mat Chrom matt chrome matt	1345

PL

Przeznaczenie:

- dla oświetlenia typu LED, na paskach miękkich do 10,8 mm szer.
- do zastosowań wewnętrznych: architektura wnętrz, meblarstwo (małe przekroje płyt, zabudowy, kuchnie, meble), schody, wystawiennictwo (ekspozytory), scenografia, reklama, hotele, oświetlenie stanowisk pracy (trudno dostępne - zacienione miejsca)
- do zastosowań zewnętrznych (możliwość uzyskania poziomu szczelności IP 67)

Opis produktu:

Mocowanie :	mocowniki ; taśma dwustronnie klejąca (akcesoria)
Zakończenie profilu :	zaślepka z tworzywa sztucznego (akcesoria)
Certyfikat / Patent :	CE, wzór chroniony

Zalety:

małe rozmiary (profil MICRO - ALU: zaledwie 6 mm wysokości) pozwalają na ukrycie oprawy w ściankach mebla o bardzo małych przekrojach, łatwy montaż, niska waga, dobre oddawanie ciepła, profil przyjazny środowisku

DE

Anwendung:

- für LED Beleuchtung, mit flex-Bändern bis 10,8 mm Breite
- Beleuchtung von Innenräumen, Akzentbeleuchtung, dekorative Beleuchtung, Möbelschreiner (kleine Plattenschnitte, Nischen, Küchen, Möbel), Treppen, Messen, Bühnendekoration, Werbung, Hotels, Beleuchtung des Arbeitsplatzes
- Aussenbeleuchtung von verschiedener Objekte (Schutzklasse IP 67 möglich)

Produktbeschreibung:

Befestigung:	Befestiger (Montageklammer); wärmebeständiges Doppelklebeband für einfache Montage (optionales Zubehör)
Abschlusskappe:	Endkappen aus Kunststoff mit oder ohne Kabelausgang (optionales Zubehör)
Zertifikat / Patent:	CE, geschütztes Profil

Vorteile:

Klein in der Vermassung (MICRO - ALU Profil: nur 6mm in der Höhe), ermöglicht sauberes und bündiges Einbetten des Profils in Möbelwänden durch geringe Nutentiefe, gute Wärmeabgabe, einfache Montage, leichtes Profil, umweltfreundlich

* Die Angaben in unseren Flyer entsprechen dem Stand bei Drucklegung, sind unverbindlich und sollen ausschliesslich Informationszwecken dienen. Wir behalten uns vor, jederzeit Änderungen an unseren Produkten vorzunehmen.

EN

Applications :

- for flexible or hard LED strips up to 10.8 mm wide
- Indoor: interior design, furniture (kitchen cabinets, closets, thin furniture elements), stairs, exhibitors, scenography, advertisement, hotels, work stations, (hardly accessible – shaded spots)
- outdoor (IP 67 waterproof level can be achieved)

Product Description :

Mounting:	mounting brackets, double sided mounting tape (accessories)
Ending Element:	plastic end cap, (accessories)
Certificate / Patent:	CE, Patent rights

Advantages :

mall dimensions (MICRO - ALU profile: just 6mm (0.2") high), profile can fit slim design and thin furniture pieces, lightweight, easily release heat, environment firendly

* We reserve the right to change and modify our products.

PDS4 - ALU PROFIL	długość Länge length	wykończenie powierzchni Oberflächenveredelung surface finishing	numer artykułu Artikelnummer article number
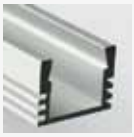	1m (standard) 2m (standard) 2 - 6m (na specjalne zamówienie / spezielle Bestellung / special order)	nieanodowany (surowe aluminium) nicht eloxiert (Roh - Aluminium) non anodized (raw - aluminum)	B1718
		anodowany eloxiert anodized	B1718ANODA

OSŁONKA - K ABDECKUNG - K COVER - K	długość Länge length	osłonka Abdeckung cover	wykończenie powierzchni Oberflächenveredelung surface finishing	numer artykułu Artikelnummer article number
	1m 2m	mleczna matt frosted	70 % przeźroczystości, bardziej elastyczna 70 % transparent, mehr elastisch 70 % transparent, more flexible	1547
		przeźroczysta klar transparent	98 % przeźroczystości, bardziej elastyczna 98 % transparent, mehr elastisch 98 % transparent, more flexible	1548

* OSŁONKA - K / ABDECKUNG - K / COVER - K : bardzo łatwa w montażu „na klik" / sehr einfach in der Montage (just click !) / very easy to assemble (just click !)

OSŁONKA HS ABDECKUNG HS COVER HS	długość Länge length	osłonka Abdeckung cover	wykończenie powierzchni Oberflächenveredelung surface finishing	numer artykułu Artikelnummer article number
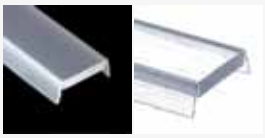	1m 2m	mleczna matt frosted	70 % przeźroczystości, bardziej sztywna, idealnie płaska 70 % transparent, mehr steif, perfekt flach 70 % transparent, more rigid, perfectly flat	1369
		przeźroczysta klar transparent	96 % przeźroczystości, bardziej sztywna, idealnie płaska 96 % transparent, mehr steif, perfekt flach 96 % transparent, more rigid, perfectly flat	1370

* OSŁONKA HS / ABDECKUNG HS / COVER HS - nadaje się znakomicie dla opraw, które są poddane drganiom / eignet sich hervorragend für die Fassungen, die Schwingungen ausgesetzt werden / is highly suitable for fixtures that are exposed to vibrations

OSŁONKA - S ABDECKUNG - S COVER - S	długość Länge length	osłonka Abdeckung cover	wykończenie powierzchni Oberflächenveredelung surface finishing	numer artykułu Artikelnummer article number
	1m 2m	przeźroczysta klar transparent	osłonka skupiająca światło Abdeckung zur Lichtkonzentration Light Focusing Cover	00220

ZAŚLEPKI ENDKAPPEN END CAPs		numer artykułu Artikelnummer article number
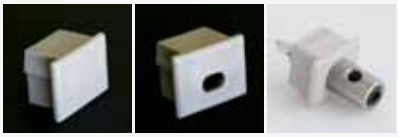	zaślepka Endkappe PCV end cap PCV	1056
	zaślepka z otworem Endkappe PCV mit Kabelausgangend cap PCV with hole	1057
	zaślepka przewodnikowa Adapter mit Stromversorgung electricity conductive end cap	1407

MOCOWNIKI BEFESTIGER MOUNTING BRACKETs	wykończenie powierzchni Oberflächenveredelung surface finishing	numer artykułu Artikelnummer article number
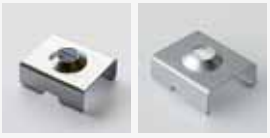	ocynk verzinkt zinc	1072
	chrom mat Chrom matt chrome matt	1345

PL

Przeznaczenie:

- dla oświetlenia typu LED, na paskach miękkich do 10,8 mm szer.
- do zastosowań wewnętrznych: architektura wnętrz, meblarstwo (małe przekroje płyt, zabudowy, kuchnie, meble), schody, wystawiennictwo (ekspozytory), scenografia, reklama, hotele, oświetlenie stanowisk pracy(trudno dostępne - zacienione miejsca)
- do zastosowań zewnętrznych (możliwość uzyskania poziomu szczelności IP 67)

Opis produktu:

Mocowanie :	mocowniki ; taśma dwustronnie klejąca (akcesoria)
Zakończenie profilu :	zaślepka z tworzywa sztucznego (akcesoria)
Certyfikat / Patent :	CE, wzór chroniony

Zalety:

małe rozmiary pozwalają na ukrycie oprawy w ściankach mebla o bardzo małych przekrojach, łatwy montaż, niska waga, dobre oddawanie ciepła, profil przyjazny środowisku

DE

Anwendung:

- für LED Beleuchtung, mit flex-Bändern bis 10,8 mm Breite
- Beleuchtung von Innenräumen, Akzentbeleuchtung, dekorative Beleuchtung, Möbelschreiner (kleine Plattenschnitte, Nischen, Küchen, Möbel), Treppen, Messen, Bühnendekoration, Werbung, Hotels, Beleuchtung des Arbeitsplatzes
- Aussenbeleuchtung von verschiedener Objekte (Schutzklasse IP 67 möglich)

Produktbeschreibung:

Befestigung:	Befestiger (Montageklammer); wärmebeständiges Doppelklebeband für einfache Montage (optionales Zubehör)Endkappen aus Kunststoff mit oder ohne Kabelausgang (optionales Zubehör)
Abschlusskappe:	Endkappen aus Kunststoff mit oder ohne Kabelausgang (optionales Zubehör)
Zertifikat / Patent:	CE, geschütztes Profil

Vorteile:

Klein in der Vermassung ermöglicht sauberes und bündiges Einbetten des Profils in Möbelwänden durch geringe Nutentiefe, gute Wärmeabgabe, einfache Montage, leichtes Profil, umweltfreundlich

* Die Angaben in unseren Flyer entsprechen dem Stand bei Drucklegung, sind unverbindlich und sollen ausschliesslich Informationszwecken dienen. Wir behalten uns vor, jederzeit Änderungen an unseren Produkten vorzunehmen.

EN

Applications :

- for flexible or hard LED strips up to 10.8 mm wide
- Indoor: interior design, furniture (kitchen cabinets, closets, thin furniture elements), stairs, exhibitors, scenography, advertisement, hotels, work stations, (hardly accessible – shaded spots)
- outdoor (IP 67 waterproof level can be achieved)

Product Description :

Mounting:	mounting brackets, double sided mounting tape (accessories)
Ending Element:	plastic end cap, (accessories)
Certificate / Patent:	CE, Patent rights

Advantages :

small dimensions profile can fit slim design and thin furniture pieces, lightweight, easily release heat, environment friendly

* We reserve the right to change and modify our products.

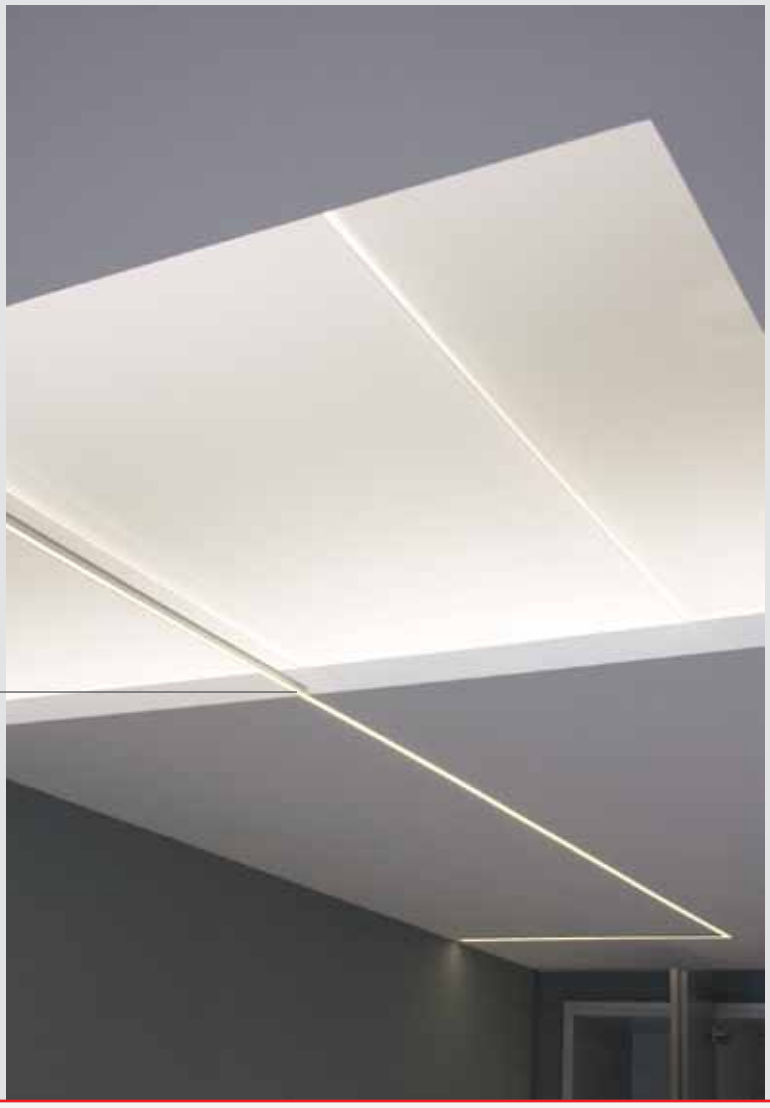

PDS 4 - ALU Profil
/ w suficie (karton gips)
/ in die Karton - Gips Decke
/ in a drywall ceiling

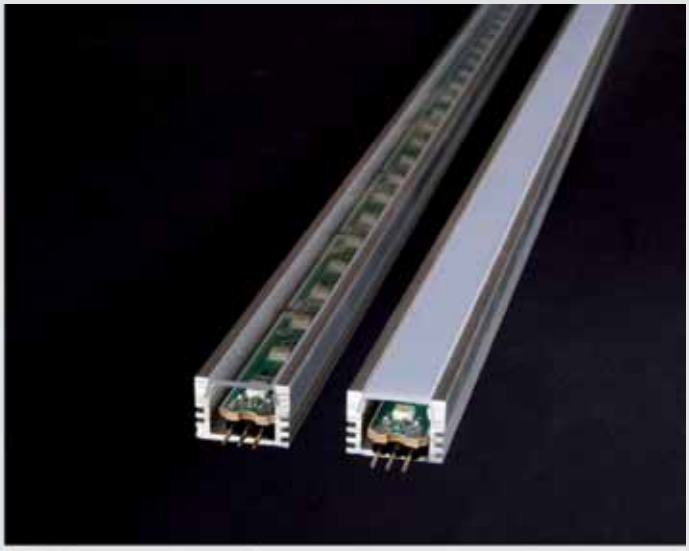

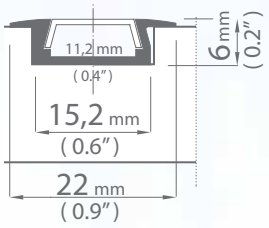

MICRO - K PROFIL	długość Länge length	wykończenie powierzchni Oberflächenveredelung surface finishing	numer artykułu Artikelnummer article number
	1m (standard) 2m (standard) 2 - 6m (na specjalne zamówienie / spezielle Bestellung / special order)	anodowany eloxiert anodized	B3775

OSŁONKA - K ABDECKUNG - K COVER - K	długość Länge length	osłonka Abdeckung cover	wykończenie powierzchni Oberflächenveredelung surface finishing	numer artykułu Artikelnummer article number
	1m 2m	mleczna matt frosted	70 % przeźroczystości, bardziej elastyczna 70 % transparent, mehr elastisch 70 % transparent, more flexible	1547
		przeźroczysta klar transparent	98 % przeźroczystości, bardziej elastyczna 98 % transparent, mehr elastisch 98 % transparent, more flexible	1548

* OSŁONKA - K / ABDECKUNG - K / COVER - K : bardzo łatwa w montażu „na klik" / sehr einfach in der Montage (just click !) / very easy to assemble (just click !)

OSŁONKA HS ABDECKUNG HS COVER HS	długość Länge length	osłonka Abdeckung cover	wykończenie powierzchni Oberflächenveredelung surface finishing	numer artykułu Artikelnummer article number
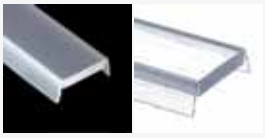	1m 2m	mleczna matt frosted	70 % przeźroczystości, bardziej sztywna, idealnie płaska 70 % transparent, mehr steif, perfekt flach 70 % transparent, more rigid, perfectly flat	1369
		przeźroczysta klar transparent	96 % przeźroczystości, bardziej sztywna, idealnie płaska 96 % transparent, mehr steif, perfekt flach 96 % transparent, more rigid, perfectly flat	1370

* OSŁONKA HS / ABDECKUNG HS / COVER HS - nadaje się znakomicie dla opraw, które są poddane drganiom / eignet sich hervorragend für die Fassungen, die Schwingungen ausgesetzt werden / is highly suitable for fixtures that are exposed to vibrations

OSŁONKA - S ABDECKUNG - S COVER - S	długość Länge length	osłonka Abdeckung cover	wykończenie powierzchni Oberflächenveredelung surface finishing	numer artykułu Artikelnummer article number
	1m 2m	przeźroczysta klar transparent	osłonka skupiająca światło Abdeckung zur Lichtkonzentration Light Focusing Cover	00220

ZAŚLEPKI ENDKAPPEN END CAPs		numer artykułu Artikelnummer article number
	zaślepka Endkappe PCV end cap PCV	1430
	zaślepka z otworem Endkappe PCV mit Kabelausgangend cap PCV with hole	1448

PL

Przeznaczenie:

- dla oświetlenia typu LED, na paskach miękkich lub twardych (profil MICRO - K p. miękkie) do 10,8 mm szer.
- do zastosowań wewnętrznych : do umieszczania w kanałach (w płytach meblowych o małych przekrojach, płytach karton gipsowych, płaszczyznach ścian)
- do zastosowań zewnętrznych (możliwość uzyskania wodoszczelności IP 67)

Opis produktu:

Mocowanie :	kleje montażowe ; taśma dwustronnie klejąca (akcesoria)
Zakończenie profilu :	zaślepka z tworzywa sztucznego (akcesoria)
Certyfikat / Patent :	CE, wzór chroniony

Zalety:

małe rozmiary (MICRO - K ma zaledwie 6 mm wysokości) pozwalają na ukrycie oprawy w ściankach mebla o bardzo małych przekrojach, specjalny kołnierz pozwala na ukrycie nieestetycznych krawędzi kanału * (kanał - specjalnie przygotowane zagłębienie w płaszczyźnie płyt, karton - gipsu, ścian, płyt kamiennych itp.) , łatwy montaż, niska waga, dobre oddawanie ciepła, profil przyjazny środowisku

DE

Anwendung:

- für LED Beleuchtung, mit flex- Bändern bis 10,8 mm Breite
- für Innenanwendung: es wird in einer Nute montiert (in Möbelplatten mit kleinem Querschnitt, in Gipsdielen, in Steinwände)
- auch für Outdoor, beleuchten von unterschiedlichen Objekten (Schutzklasse IP 67 möglich)

Produktbeschreibung:

Befestigung:	wärmebeständiges Doppelklebeband für einfache Montage, Montageklebstoff (optionales Zubehör)
Abschlusskappe:	Endkappen aus Kunststoff mit oder ohne Kabelausgang (optionales Zubehör)
Zertifikat / Patent:	CE, geschütztes Profil

Vorteile:

Klein in der Vermassung (MICRO - K: nur 6 mm in der Höhe), ermöglicht sauberes und bündiges einbetten des Profil in Möbelwänden durch geringe Nutentiefe, die speziellen Seitenflansche Decken unästhetische Grabenkanten * (die Seitenflanschen – eine speziell vorbereitete Vertiefung in der Fläche von Platten, Gipsdielen, Wänden, Steinplatten u.a.), gute Wärmeabgabe, einfache Montage, leichtes Profil, umweltfreundlich

* Die Angaben in unseren Flyer entsprechen dem Stand bei Drucklegung, sind unverbindlich und sollen ausschliesslich Informationszwecken dienen. Wir behalten uns vor, jederzeit Änderungen an unseren Produkten vorzunehmen.

EN

Applications :

- for flexible or hard LED strips (MICRO - K profile only for flexible LED strips) up to 10.8 mm wide
- Indoor: grooves (profile can fit slim design and thin furniture pieces, wall surfaces, drywalls)
- outdoor (IP 67 waterproof level can be achieved)

Product Description :

Mounting:	double sided mounting tape or mounting glue (accessories)
Ending Element:	plastic end cap (accessories)
Certificate / Patent:	CE, Patent rights

Advantages :

small dimensions (MICRO - K profile is just 6mm (0.2") high), profile can fit slim design and thin furniture pieces, special collar of the profile enables unaesthetic grooves to be covered,

* (groove – a specially prepared narrow space in the wall surface, drywall, stone block etc.) easy assembly, lightweight, easily release heat, environment friendly

* We reserve the right to change and modify our products.

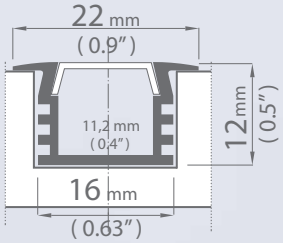

PDS 4 - K PROFIL	długość Länge length	wykończenie powierzchni Oberflächenveredelung surface finishing	numer artykułu Artikelnummer article number
	1m (standard) 2m (standard) 2 - 6m (na specjalne zamówienie / spezielle Bestellung / special order)	anodowany eloxiert anodized	B3776

OSŁONKA - K ABDECKUNG - K COVER - K	długość Länge length	osłonka Abdeckung cover	wykończenie powierzchni Oberflächenveredelung surface finishing	numer artykułu Artikelnummer article number
	1m 2m	mleczna matt frosted	70 % przeźroczystości, bardziej elastyczna 70 % transparent, mehr elastisch 70 % transparent, more flexible	1547
		przeźroczysta klar transparent	98 % przeźroczystości, bardziej elastyczna 98 % transparent, mehr elastisch 98 % transparent, more flexible	1548

* OSŁONKA - K / ABDECKUNG - K / COVER - K : bardzo łatwa w montażu „na klik" / sehr einfach in der Montage (just click !) / very easy to assemble (just click !)

OSŁONKA HS ABDECKUNG HS COVER HS	długość Länge length	osłonka Abdeckung cover	wykończenie powierzchni Oberflächenveredelung surface finishing	numer artykułu Artikelnummer article number
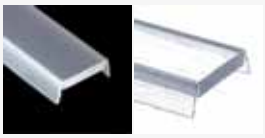	1m 2m	mleczna matt frosted	70 % przeźroczystości, bardziej sztywna, idealnie płaska 70 % transparent, mehr steif, perfekt flach 70 % transparent, more rigid, perfectly flat	1369
		przeźroczysta klar transparent	96 % przeźroczystości, bardziej sztywna, idealnie płaska 96 % transparent, mehr steif, perfekt flach 96 % transparent, more rigid, perfectly flat	1370

* OSŁONKA HS / ABDECKUNG HS / COVER HS - nadaje się znakomicie dla opraw, które są poddane drganiom / eignet sich hervorragend für die Fassungen, die Schwingungen ausgesetzt werden / is highly suitable for fixtures that are exposed to vibrations

OSŁONKA - S ABDECKUNG - S COVER - S	długość Länge length	osłonka Abdeckung cover	wykończenie powierzchni Oberflächenveredelung surface finishing	numer artykułu Artikelnummer article number
	1m 2m	przeźroczysta klar transparent	osłonka skupiająca światło Abdeckung zur Lichtkonzentration Light Focusing Cover	00220

ZAŚLEPKI ENDKAPPEN END CAPs		numer artykułu Artikelnummer article number
	zaślepka Endkappe PCV end cap PCV	1438
	zaślepka z otworem Endkappe PCV mit Kabelausgangend cap PCV with hole	1447

PL

Przeznaczenie:

- dla oświetlenia typu LED, na paskach miękkich lub twardych do 10,8 mm szer.
- do zastosowań wewnętrznych : do umieszczania w kanałach (w płytach meblowych o małych przekrojach, płytach karton - gipsowych, płaszczyznach ścian)
- do zastosowań zewnętrznych (możliwość uzyskania wodoszczelności IP 67)

Opis produktu:

Mocowanie :	kleje montażowe ; taśma dwustronnie klejąca (akcesoria)
Zakończenie profilu :	zaślepka z tworzywa sztucznego (akcesoria)
Certyfikat / Patent :	CE, wzór chroniony

Zalety:

małe rozmiary pozwalają na ukrycie oprawy w ściankach mebla o bardzo małych przekrojach, specjalny kołnierz pozwala na ukrycie nieestetycznych krawędzi kanału

* (kanał - specjalnie przygotowane zagłębienie w płaszczyźnie płyt, karton - gipsu, ścian, płyt kamiennych itp.), łatwy montaż, niska waga, dobre oddawanie ciepła, profil przyjazny środowisku

DE

Anwendung:

- für LED Beleuchtung, mit flex- Bändern bis 10,8 mm Breite
- für Innenanwendung: es wird in einer Nute montiert (in Möbelplatten mit kleinem Querschnitt, in Gipsdielen, in Steinwände)
- auch für Outdoor, beleuchten von unterschiedlichen Objekten (Schutzklasse IP 67 möglich)

Produktbeschreibung:

Befestigung:	wärmebeständiges Doppelklebeband für einfache Montage, Montageklebstoff (optionales Zubehör)
Abschlusskappe:	Endkappen aus Kunststoff mit oder ohne Kabelausgang (optionales Zubehör)
Zertifikat / Patent:	CE, geschütztes Profil

Vorteile:

Klein in der Vermassung, ermöglicht sauberes und bündiges einbetten des Profil in Möbelwänden durch geringe Nutentiefe, die speziellen Seitenflansche Decken unästhetische Grabenkanten

*(die Seitenflanschen – eine speziell vorbereitete Vertiefung in der Fläche von Platten, Gipsdielen, Wänden, Steinplatten u.a.), gute Wärmeabgabe, einfache Montage, leichtes Profil, umweltfreundlich

* Die Angaben in unseren Flyer entsprechen dem Stand bei Drucklegung, sind unverbindlich und sollen ausschliesslich Informationszwecken dienen. Wir behalten uns vor, jederzeit Änderungen an unseren Produkten vorzunehmen.

EN

Applications :

- for flexible or hard LED strips up to 10.8 mm wide
- Indoor: grooves (profile can fit slim design and thin furniture pieces, wall surfaces, drywalls)
- outdoor (IP 67 waterproof level can be achieved)

Product Description :

Mounting:	double sided mounting tape or mounting glue (accessories)
Ending Element:	plastic end cap (accessories)
Certificate / Patent:	CE, Patent rights

Advantages :

small dimensions, profile can fit slim design and thin furniture pieces, special collar of the profile enables unaesthetic grooves to be covered,

* (groove – a specially prepared narrow space in the wall surface, drywall, stone block etc.) easy assembly, lightweight, easily release heat, environment friendly

* We reserve the right to change and modify our products.

PDS - O PROFIL	długość Länge length	wykończenie powierzchni Oberflächenveredelung surface finishing	numer artykułu Artikelnummer article number
	1m (standard) 2m (standard) 2 - 6m (na specjalne zamówienie / spezielle Bestellung / special order)	anodowany eloxiert anodized	B3777

OSŁONKA - K ABDECKUNG - K COVER - K	długość Länge length	osłonka Abdeckung cover	wykończenie powierzchni Oberflächenveredelung surface finishing	numer artykułu Artikelnummer article number
	1m 2m	mleczna matt frosted	70 % przeźroczystości, bardziej elastyczna 70 % transparent, mehr elastisch 70 % transparent, more flexible	1547
		przeźroczysta klar transparent	98 % przeźroczystości, bardziej elastyczna 98 % transparent, mehr elastisch 98 % transparent, more flexible	1548

* OSŁONKA - K / ABDECKUNG - K / COVER - K : bardzo łatwa w montażu „na klik” / sehr einfach in der Montage (just click !) / very easy to assemble (just click !)

OSŁONKA HS ABDECKUNG HS COVER HS	długość Länge length	osłonka Abdeckung cover	wykończenie powierzchni Oberflächenveredelung surface finishing	numer artykułu Artikelnummer article number
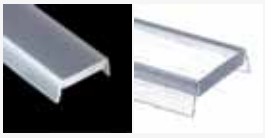	1m 2m	mleczna matt frosted	70 % przeźroczystości, bardziej sztywna, idealnie płaska 70 % transparent, mehr steif, perfekt flach 70 % transparent, more rigid, perfectly flat	1369
		przeźroczysta klar transparent	96 % przeźroczystości, bardziej sztywna, idealnie płaska 96 % transparent, mehr steif, perfekt flach 96 % transparent, more rigid, perfectly flat	1370

* OSŁONKA HS / ABDECKUNG HS / COVER HS - nadaje się znakomicie dla opraw, które są poddane drganiom / eignet sich hervorragend für die Fassungen, die Schwingungen ausgesetzt werden / is highly suitable for fixtures that are exposed to vibrations

OSŁONKA - S ABDECKUNG - S COVER - S	długość Länge length	osłonka Abdeckung cover	wykończenie powierzchni Oberflächenveredelung surface finishing	numer artykułu Artikelnummer article number
	1m 2m	przeźroczysta klar transparent	osłonka skupiająca światło Abdeckung zur Lichtkonzentration Light Focusing Cover	00220

ZAŚLEPKI ENDKAPPEN END CAPs		numer artykułu Artikelnummer article number
	zaślepka Endkappe PCV end cap PCV	1439
	zaślepka z otworem Endkappe PCV mit Kabelausgangend cap PCV with hole	1441
	zaślepka przewodnikowa Adapter mit Stromversorgung electricity conductive end cap	1435

MOCOWNIKI BEFESTIGER MOUNTING BRACKETs	wykończenie powierzchni Oberflächenveredelung surface finishing	numer artykułu Artikelnummer article number
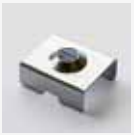	ocynk verzinkt zinc	1072
	chrom mat Chrom matt chrome matt	1345

PL

Przeznaczenie:

- dla oświetlenia typu LED, na paskach miękkich lub twardych do 10,8 mm szer.
- do zastosowań wewnętrznych: architektura wnętrz, scenografia, reklama, oświetlenie stanowisk pracy (trudno dostępne, zacienione miejsca)
- do zastosowań zewnętrznych (możliwość uzyskania wodoszczelności IP 67)do budowy opraw oświetleniowych wolnostojących, do zastosowania w oprawach niezabudowanych

Opis produktu:

Mocowanie :	mocowniki (akcesoria)
Zakończenie profilu :	zaślepka z tworzywa sztucznego (akcesoria)
Certyfikat / Patent :	CE, wzór chroniony

Zalety:

małe rozmiary, niska waga, bardzo dobre oddawanie ciepła, profil przyjazny środowisku; profil stwarza duże możliwości konstruowania indywidualnych projektów lamp;

DE

Anwendung:

- für LED Beleuchtung, mit flex-Bändern bis 10,8 mm Breite
- für Indoor und Outdoor, beleuchten von unterschiedlichen Objekten (Schutzklasse IP 67 möglich)
- für eine einfache Konfektionierung des Beleuchtungsprofil, ermöglicht eine Aufbaumontage ohne Einbau

Produktbeschreibung:

Befestigung:	Befestiger - Montageklammer (optionales Zubehör)
Abschlusskappe:	Endkappen aus Kunststoff mit oder ohne Kabelausgang (optionales Zubehör)
Zertifikat / Patent:	CE, geschütztes Profil

Vorteile:

Klein in der Vermassung, leichtes Profil, modernes Design, umweltfreundlich

* Die Angaben in unseren Flyer entsprechen dem Stand bei Drucklegung, sind unverbindlich und sollen ausschliesslich Informationszwecken dienen. Wir behalten uns vor, jederzeit Änderungen an unseren Produkten vorzunehmen.

EN

Applications :

- for flexible or hard LED strips up to 10.8 mm wide
- indoor and outdoor (IP 67 waterproof level can be achieved)
- to build free standing lighting fixtures, to be mounted as an individual element to surfaces (walls, furniture boards etc.), not grooves milled in surfaces

Product Description :

Mounting:	mounting brackets (accessories)
Ending Element:	plastic end cap, (accessories)
Certificate / Patent:	CE, Patent rights

Advantages :

small dimensions, lightweight, modern design, environment friendly, profile enables construction of individual lamp designs, for building free standing Light Fixtures, not recessed lighting

* We reserve the right to change and modify our products.

45 - ALU PROFIL	długość Länge length	wykończenie powierzchni Oberflächenveredelung surface finishing	numer artykułu Artikelnummer article number
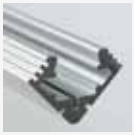	1m (standard) 2m (standard) 2 - 6m (na specjalne zamówienie / spezielle Bestellung / special order)	nieanodowany (surowe aluminium) nicht eloxiert (Roh - Aluminium) non anodized (raw - aluminum)	B4023
		anodowany eloxiert anodized	B4023ANODA

OSŁONKA - K ABDECKUNG - K COVER - K	długość Länge length	osłonka Abdeckung cover	wykończenie powierzchni Oberflächenveredelung surface finishing	numer artykułu Artikelnummer article number
	1m 2m	mleczna matt frosted	70 % przeźroczystości, bardziej elastyczna 70 % transparent, mehr elastisch 70 % transparent, more flexible	1547
		przeźroczysta klar transparent	98 % przeźroczystości, bardziej elastyczna 98 % transparent, mehr elastisch 98 % transparent, more flexible	1548

* OSŁONKA - K / ABDECKUNG - K / COVER - K : bardzo łatwa w montażu „na klik" / sehr einfach in der Montage (just click !) / very easy to assemble (just click !)

OSŁONKA HS ABDECKUNG HS COVER HS	długość Länge length	osłonka Abdeckung cover	wykończenie powierzchni Oberflächenveredelung surface finishing	numer artykułu Artikelnummer article number
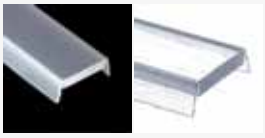	1m 2m	mleczna matt frosted	70 % przeźroczystości, bardziej sztywna, idealnie płaska 70 % transparent, mehr steif, perfekt flach 70 % transparent, more rigid, perfectly flat	1369
		przeźroczysta klar transparent	96 % przeźroczystości, bardziej sztywna, idealnie płaska 96 % transparent, mehr steif, perfekt flach 96 % transparent, more rigid, perfectly flat	1370

* OSŁONKA HS / ABDECKUNG HS / COVER HS - nadaje się znakomicie dla opraw, które są poddane drganiom / eignet sich hervorragend für die Fassungen, die Schwingungen ausgesetzt werden / is highly suitable for fixtures that are exposed to vibrations

OSŁONKA - S ABDECKUNG - S COVER - S	długość Länge length	osłonka Abdeckung cover	wykończenie powierzchni Oberflächenveredelung surface finishing	numer artykułu Artikelnummer article number
	1m 2m	przeźroczysta klar transparent	osłonka skupiająca światło Abdeckung zur Lichtkonzentration Light Focusing Cover	00220

ZAŚLEPKI ENDKAPPEN END CAPs		numer artykułu Artikelnummer article number
	zaślepka Endkappe PCV end cap PCV	1383
	zaślepka z otworem Endkappe PCV mit Kabelausgang end cap PCV with hole	1440

MOCOWNIKI BEFESTIGER MOUNTING BRACKETs	wykończenie powierzchni Oberflächenveredelung surface finishing	numer artykułu Artikelnummer article number
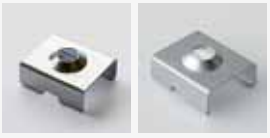	ocynk verzinkt zinc	1399
	chrom mat Chrom matt chrome matt	1455

PL

Przeznaczenie:

- dla oświetlenia typu LED, na paskach miękkich lub twardych do 10,8 mm szer.
- do zastosowań wewnętrznych: architektura wnętrz, scenografia, reklama, oświetlenie stanowisk pracy (trudno dostępne, zacienione miejsca)
- do zastosowań zewnętrznych (możliwość uzyskania wodoszczelności IP 67)
- do mocowania we wpustach lub do krawędzi płaszczyzn różnych elementów

Opis produktu:

Mocowanie :	mocowniki (akcesoria)
Zakończenie profilu :	zaślepka z tworzywa sztucznego (akcesoria)
Certyfikat / Patent :	CE, wzór chroniony

Zalety:

małe rozmiary, niska waga, bardzo dobre oddawanie ciepła, profil przyjazny środowisku;
kąt 45° umożliwia skierowanie światła tak aby nie raziło oczu użytkownika

DE

Anwendung:

- für LED Beleuchtung, mit flex-Bändern bis 10,8 mm Breite
- für Indoor und Outdoor, beleuchten von unterschiedlichen Objekten (Schutzklasse IP 67 möglich)
- Einbau der LED Lichtquellen im Nutenboden oder an den Seitenwänden

Produktbeschreibung:

Befestigung:	Befestiger - Montageklammer (optionales Zubehör)
Abschlusskappe:	Endkappen aus Kunststoff mit oder ohne Kabelausgang (optionales Zubehör)
Zertifikat / Patent:	CE, geschütztes Profil

Vorteile:

Klein in der Vermassung, leichtes Profil, modernes Design, umweltfreundlich; das Licht wird im 45° Winkel ausgestrahlt für ein Ausleuchten ohne geblendet zu werden (kein direkter Sichtkontakt in die Lichtquelle)

* Die Angaben in unseren Flyer entsprechen dem Stand bei Drucklegung, sind unverbindlich und sollen ausschliesslich Informationszwecken dienen. Wir behalten uns vor, jederzeit Änderungen an unseren Produkten vorzunehmen.

EN

Applications :

- for flexible or hard LED strips up to 10.8 mm wide
- indoor and outdoor (IP 67 waterproof level can be achieved)
- all types of grooves, inputs or surface edges

Product Description :

Mounting:	mounting brackets (accessories)
Ending Element:	plastic end cap, (accessories)
Certificate / Patent:	CE, Patent rights

Advantages :

small dimensions, lightweight, modern design, environment friendly, 45 degree beam angel – enables the light to be directed in such a way that it does not irritate the eyes of the potential user

* We reserve the right to change and modify our products.

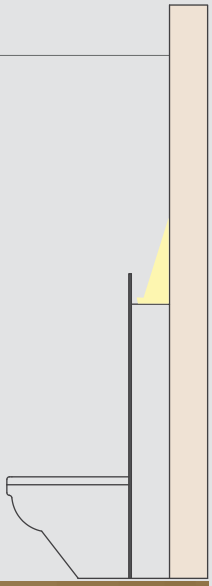

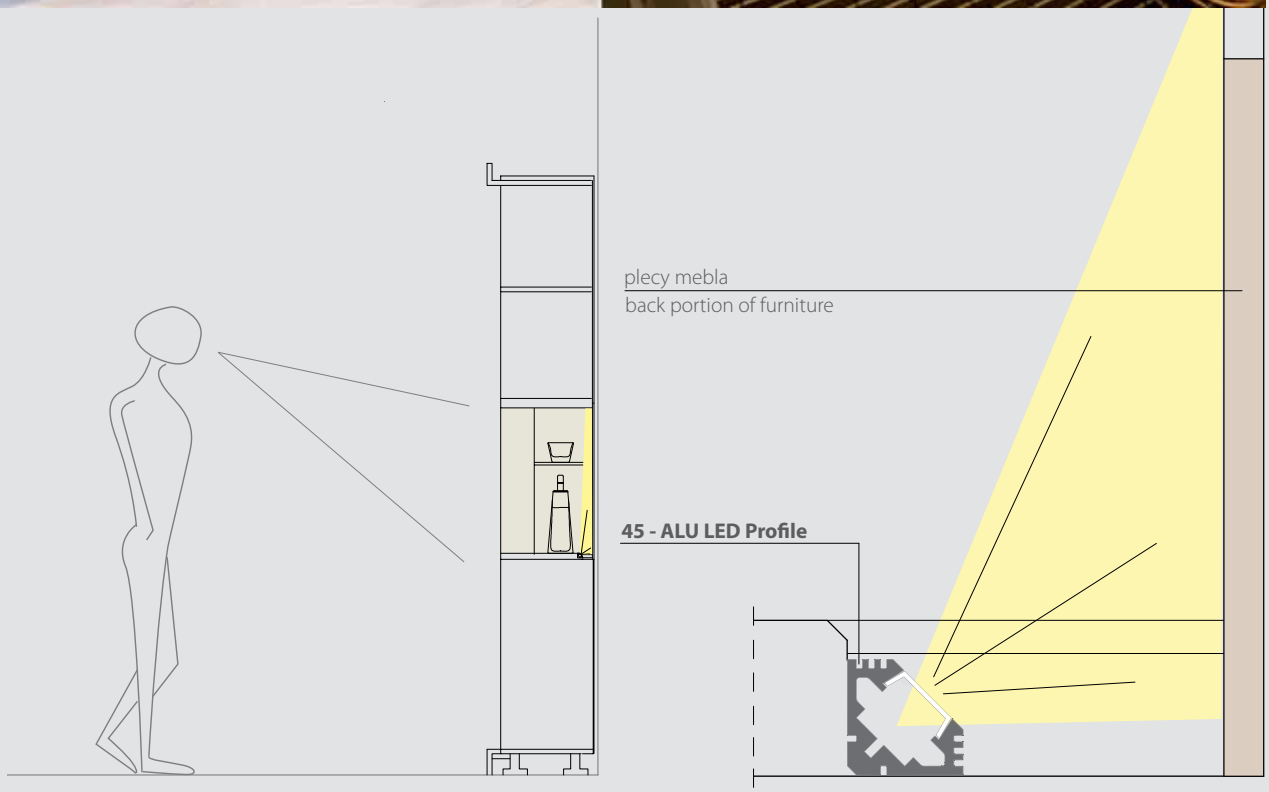
plecy mebla
back portion of furniture
45 - ALU LED Profile

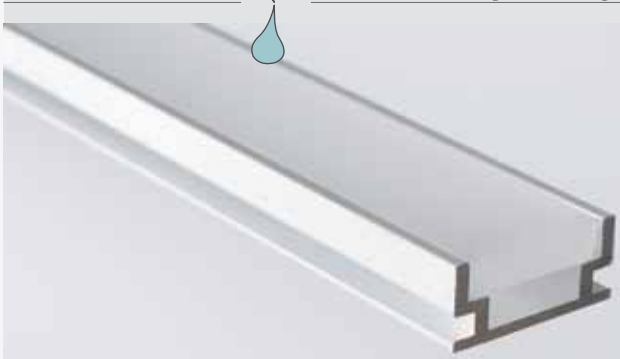

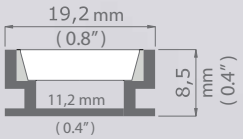

HR - ALU PROFIL	długość Länge length	wykończenie powierzchni Oberflächenveredelung surface finishing	numer artykułu Artikelnummer article number
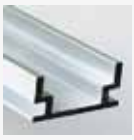	1m (standard) 2m (standard) 2 - 6m (na specjalne zamówienie / spezielle Bestellung / special order)	nieanodowany nicht eloxiert non anodized	B1889

OSŁONKA HR - ALU ABDECKUNG HR - ALU COVER HR - ALU	długość Länge length	osłonka Abdeckung cover	numer artykułu Artikelnummer article number
	1m 2m	mleczna matt frosted	0945

ZAŚLEPKI ENDKAPPEN END CAPs		numer artykułu Artikelnummer article number
	zaślepka dla HR-ALU Endkappe fur HR-ALU end cap for HR-ALU	00010

PL

Przeznaczenie:

- dla oświetlenia typu LED, na paskach miękkich
- do montażu w płaszczyznach podłóg
- konstrukcja profilu przy zastosowaniu w podłodze przewiduje standardowe obciążenia i czynności konserwacyjno - użytkowe
- wysokość przekroju oprawy pozwala na montaż w szczelinie wytworzonej przez przeciętną grubość
- płytek ceramicznych i kleju.
- do zastosowań w budownictwie, architekturze krajobrazu : ogrody, identyfikacja świetlna przestrzeni publicznej, ciągi komunikacyjne, fasady budynków, baseny

Opis produktu:

Mocowanie :	kleje montażowe ; klej do ceramiki
Zakończenie profilu :	zalecamy SILIKON NEUTRALNY, firmy DOW CORNING 794
Certyfikat / Patent :	CE, wzór chroniony

Zalety:

małe rozmiary, przeznaczony do uzyskania wodoszczelności IP 67, wytrzymałość mechaniczna na standardowe obciążenia przyjęte dla podłóg, profil przyjazny środowisku

DE

Anwendung:

- für LED Beleuchtung, mit flex-Bändern
- für Bodenmontage mit Standartbelastung (begehbar)
- Vielseitige Anwendungsmöglichkeiten: Tiefbau, Landschaftsarchitektur, Lichtlinienmarkierung in öffentlichen Räumen, Gebäudefassaden, Schwimmbäder
- Die Höhe des Profils erlaubt es in eine Fuge eingebettet zu werden, da zusammen mit den Fliesen und Fliesenkleber eine bündige Oberfläche entsteht.

Produktbeschreibung:

Befestigung:	Montageklebstoff, Fliesenkleber
Abschlusskappe:	wir empfehlen Sylikonklebstoff (DOW CORNING 794, farblos)
Zertifikat / Patent:	CE, geschütztes Profil

Vorteile:

Klein in der Vermassung, Schutzklasse IP 67 vorgesehen, mechanisch belastbar durch Standartbegehung, umweltfreundlich

* Die Angaben in unseren Flyer entsprechen dem Stand bei Drucklegung, sind unverbindlich und sollen ausschliesslich Informationszwecken dienen. Wir behalten uns vor, jederzeit Änderungen an unseren Produkten vorzunehmen.

EN

Applications :

- for flexible or hard LED strips
- floor surfaces
- very small spaces, as narrow as the thickness of a tile and layer of glue
- construction, landscape architecture: gardens, road line marking, swimming pools, building facades etc.

Product Description :

Mounting:	mounting glue, ceramic glue
Ending Element:	recommended – DOW CORNING 794, transparent
Certificate / Patent:	CE, Patent rights

Advantages :

Compact size, designed to meet IP 67 waterproof level, profile construction makes it durable and sturdy, resistant to standard loads, environment friendly

* We reserve the right to change and modify our products.

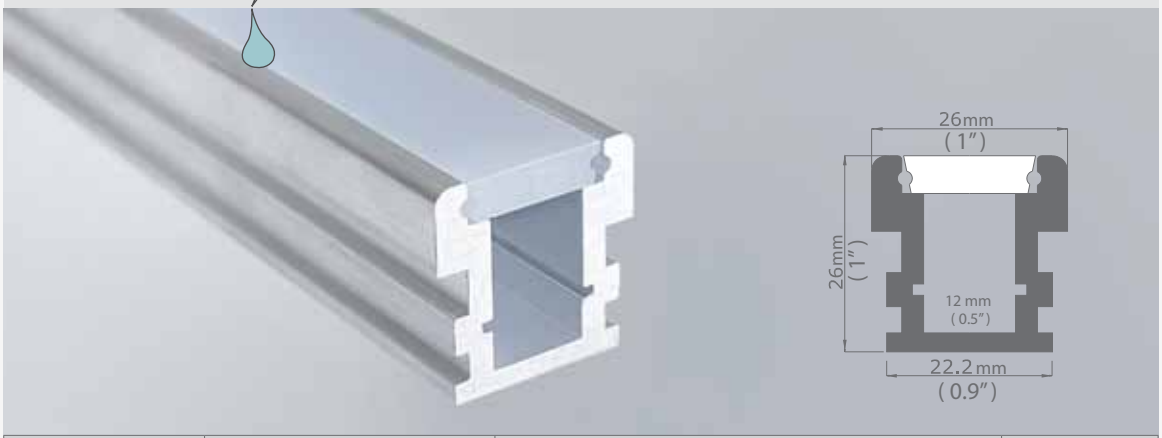

HR - LINE PROFIL	długość Länge length	wykończenie powierzchni Oberflächenveredelung surface finishing	numer artykułu Artikelnummer article number
	1m (standard) 2m (standard) 2 - 6m (na specjalne zamówienie / spezielle Bestellung / special order)	nieanodowany (surowe aluminium) nicht eloxiert (Roh - Aluminium) non anodized (raw - aluminum)	B3579

OSŁONKA HR - LINE ABDECKUNG HR - LINE COVER HR - LINE	długość Länge length	osłonka Abdeckung cover	numer artykułu Artikelnummer article number
	1m 2m	mleczna matt frosted	1316

ZAŚLEPKI ENDKAPPEN END CAPs		numer artykułu Artikelnummer article number
	zaślepka Endkappe PCV end cap PCV	1384
	zaślepka z otworem Endkappe PCV mit Kabelausgangend cap PCV with hole	1445

PIANKA BAZOWA HR - LINE GRUNDLAGE SCHAUMSTOFF HR - LINE BASE FOAM HR - LINE	długość Länge length	szerokość Breite width	wysokość Höhe height	numer artykułu Artikelnummer article number
	1240 mm	30 mm	10 - 100 mm	1466

(PL) **Funkcje PIANKI BAZOWEJ:**
- dobór odpowiedniej wysokości „pianki bazowej" pozwala na zlicowanie profilu HR-LINE z powierzchnią użytkową (np. kostką brukową, płytami chodnikowymi)
- „pianka bazowa" jest elastyczna - amortyzuje obciążenia, którym podlega profil HR-LINE
- podczas układania kostki brukowej, chodnika „pianka bazowa" spełnia rolę szablonu dla prawidłowego montażu profilu HR-LINE

(DE) **Funktionen des BASISSCHAUMES:**
- die Wahl des „Basisschaumes" mit der entsprechenden Höhe erlaubt die Verkleidung des HR-LINE-Profils mit der Nutzfläche (z.B. mit Pflasterstein, Gehwegplatten)
- der „Basisschaum" ist elastisch - er dämpft die Belastungen, denen HR-LINE-Profil ausgesetzt wird
- beim Verlegen der Pflastersteine oder des Gehwegs erfüllt der „Basisschaum" die Rolle einer Schablone zur korrekten Montage des HR-LINE-Profils.

(EN) **FOAM BASE Functions:**
- selection of the right height of the faom base enables to level the HR-LINE Profile with the surface (such as different types of pavers)
- „foam base" is elastic – it cushions the loads to which the HR-LINE Profile is exposed
- „foam base" is a template for mounitng the HR-LINE Profile, during the pavers installation.

PL

Przeznaczenie:

- dla oświetlenia typu LED, na paskach miękkich lub twardych do 11,5 mm szer.
- do zastosowań w budownictwie, architekturze krajobrazu
- do montażu w płaszczyźnie podłoża chodników, ciągów komunikacyjnych, ścieżek rowerowych, podjazów, parkingów
- do montażu w płaszczyźnie kostki brukowej: podjazdy, parkingi
- konstrukcja profilu przy zastosowaniu w powierzchniach przeznaczonych dla pojazdów przewiduje standardowe obciążenia i czynności konserwacyjno - użytkowe

Opis produktu:

Mocowanie :	listwa z tworzywa sztucznego , zaprawa betonowa lub klej do ceramiki elastyczny, mrozoodporny
Zakończenie profilu :	zalecamy silikon firmy DOW CORNING 794, BEZBARWNY
Certyfikat / Patent :	CE, wzór chroniony

Zalety:

oprawa oświetleniowa HR-LINE świeci światłem ciągłym (linia światła), przeznaczony do uzyskaniawodoszczelności IP 67, profil przyjazny środowisku

DE

Anwendung:

- für LED Beleuchtung, mit flex- oder starr- Bändern bis 11,5 mm Breite
- Vielseitige Anwendungsmöglichkeiten: Tiefbau, Landschaftsarchitektur, Lichtlinienmarkierung in öffentlicher Räume, Gebäudefassaden, Schwimmbäder
- Montage auf Bürgersteig (Trottoir), Kommunikationszüge, Fahrradwege, Zufahrten, Parkplätze
- Montage in Pflastersteinwege: Zufahrten, Parkplätze
- für Bodenmontage mit Standartbelastung (begehbar – befahrbar max. 1 Tonne)

Produktbeschreibung:

Befestigung:	Leiste aus Kunststoff (Hartschaum) Mörtelbeton oder Keramikklebstoff (elastisch, frostbeständig)
Abschlusskappe:	wir empfehlen Sylikon DOW CORNING 794 (farblos)
Zertifikat / Patent:	CE, geschütztes Profil

Vorteile:

HR - LINE Profil gibt durch seine Einbautiefe eine durchgezogene homogene Lichtlinie, Schutzklasse IP 67 vorgesehen, umwelt-freundlich

* Die Angaben in unseren Flyer entsprechen dem Stand bei Drucklegung, sind unverbindlich und sollen ausschliesslich Informationszwecken dienen. Wir behalten uns vor, jederzeit Änderungen an unseren Produkten vorzunehmen.

EN

Applications :

- for flexible or hard LED strips up to 11.5 mm wide
- lighting or illumination of certain areas (stream of light may vary depending on the power of applied LEDs)
- different types of pavements, sidewalk surfaces, communication routes, bike lanes, driveways, parking lots
- profile construction makes it durable and sturdy, resistant to standard loads

Product Description :

Mounting:	plastic baseboard; ceramic glue (elastic, frost resistant) or cement
Ending Element:	recommended Silicone – DOW CORNING 794 (transparent)
Certificate / Patent:	CE, Patent rights

Advantages :

HR-LINE Fixture produces uniform line of light (not dotted) , designed to meet IP 67 waterproof level, environment friendly

* We reserve the right to change and modify our products.

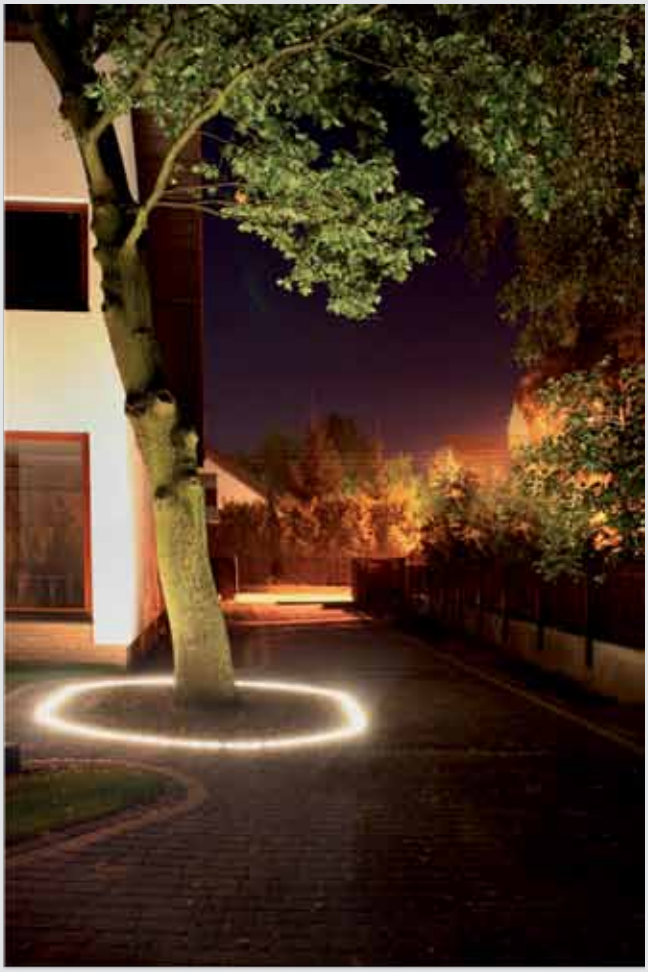

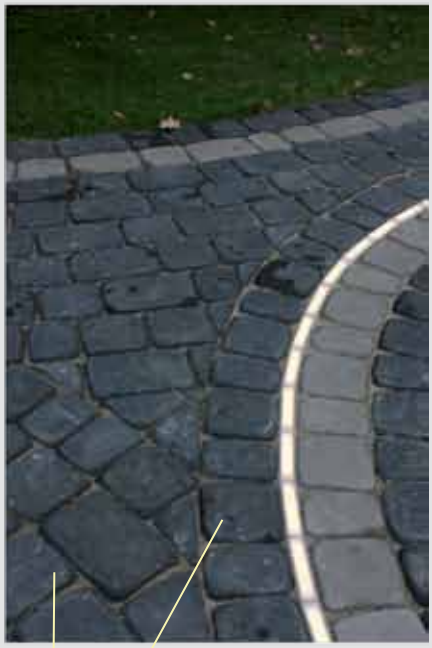

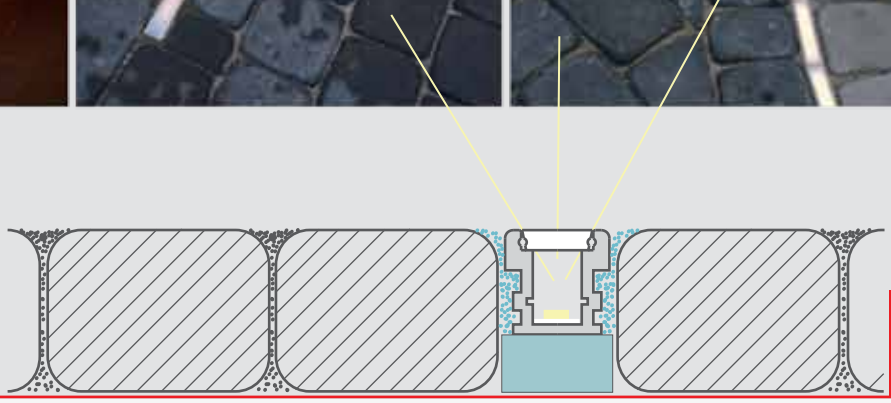

KLUŚ
klusdesign.pl

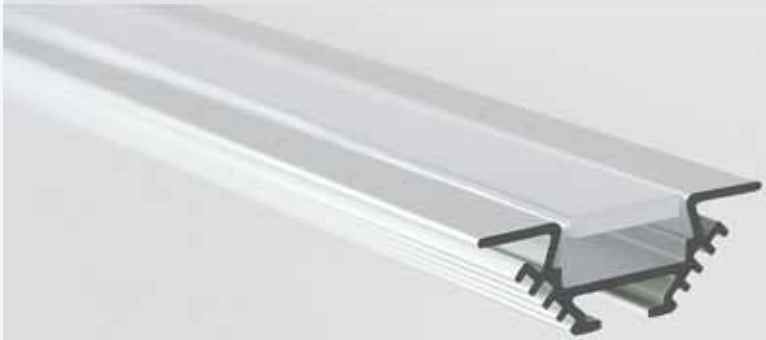

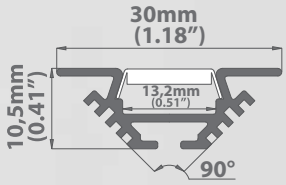

PAC - ALU PROFIL	długość Länge length	wykończenie powierzchni Oberflächenveredelung surface finishing	numer artykułu Artikelnummer article number
	1m (standard) 2m (standard) 2 - 6m (na specjalne zamówienie / spezielle Bestellung / special order)	anodowany eloxiert anodized	B4370

OSŁONKA K 12 ABDECKUNG K 12 COVER K 12	długość Länge length	osłonka Abdeckung cover	opis Beschreibung description	numer artykułu Artikelnummer article number
	1m 2m	mleczna matt frosted	70 % przeźroczystości, bardziej elastyczna 70 % transparent, mehr elastisch 70 % transparent, more flexible	00155
		przeźroczysta klar transparent	98 % przeźroczystości, bardziej elastyczna 98 % transparent, mehr elastisch 98 % transparent, more flexible	00156

* OSŁONKA - K12 / ABDECKUNG - K12 / COVER - K12 : bardzo łatwa w montażu „na klik" / sehr einfach in der Montage (just click !) / very easy to assemble (just click !)

OSŁONKA HS 12 ABDECKUNG HS 12 COVER HS 12	długość Länge length	osłonka Abdeckung cover	opis Beschreibung description	numer artykułu Artikelnummer article number
	1m 2m	mleczna matt frosted	70 % przeźroczystości, bardziej sztywna, idealnie płaska 70 % transparent, mehr steif, perfect flach 70 % transparent, more rigid, perfectly flat	00157
		przeźroczysta klar transparent	96 % przeźroczystości, bardziej sztywna, idealnie płaska 96 % transparent, mehr steif, perfect flach 96 % transparent, more rigid, perfectly flat	00158

* OSŁONKA HS12 / ABDECKUNG HS12 / COVER HS12 - nadaje się znakomicie dla opraw, które są poddane drganiom / eignet sich hervorragend für die Fassungen, die Schwingungen ausgesetzt werden / is highly suitable for fixtures that are exposed to vibrations

ZAŚLEPKI ENDKAPPEN END CAPs		numer artykułu Artikelnummer article number
	zaślepka Endkappe PCV end cap PCV	00084

* Die Angaben in unseren Flyer entsprechen dem Stand bei Drucklegung, sind unverbindlich und sollen ausschliesslich Informationszwecken dienen. Wir behalten uns vor, jederzeit Änderungen an unseren Produkten vorzunehmen.

1

2

3

4

5

6

7

8

9

A

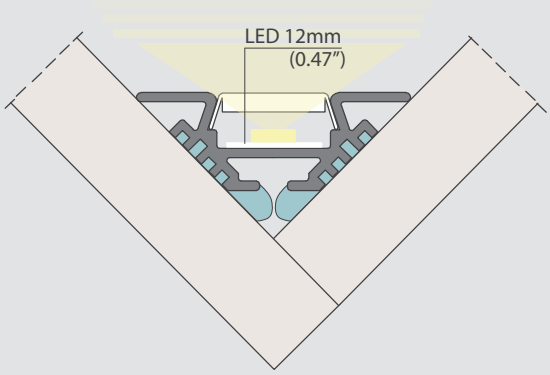

B

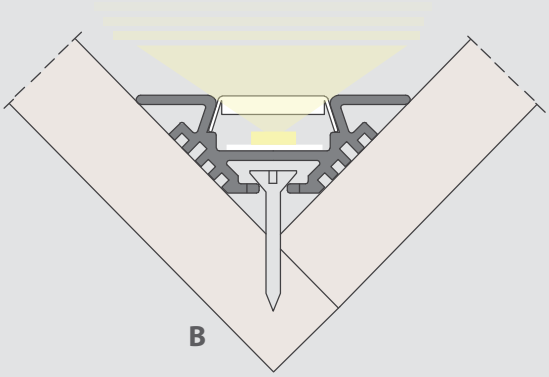

C

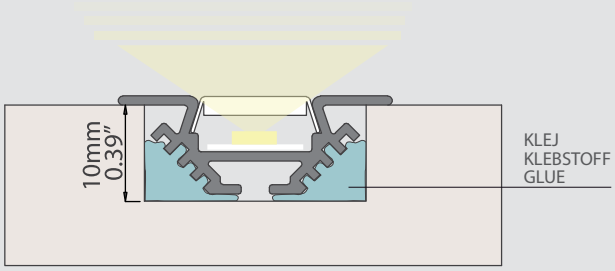

D

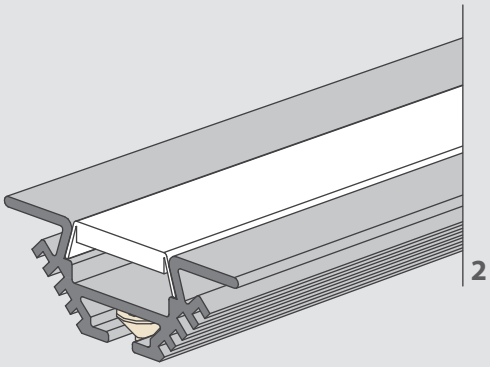

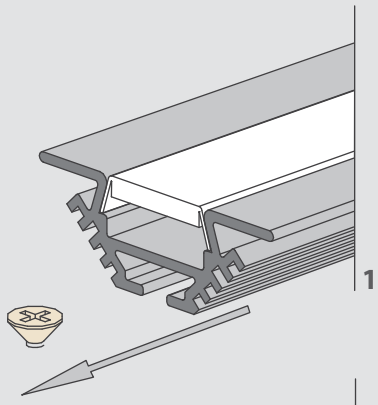

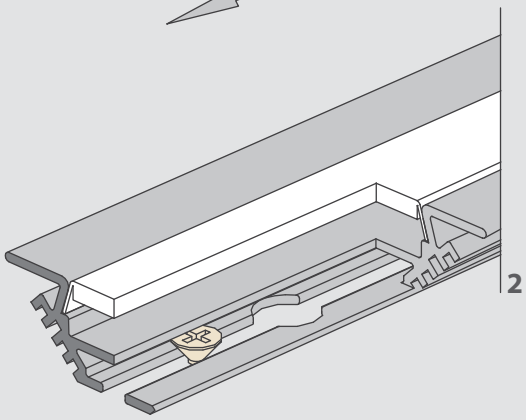

E

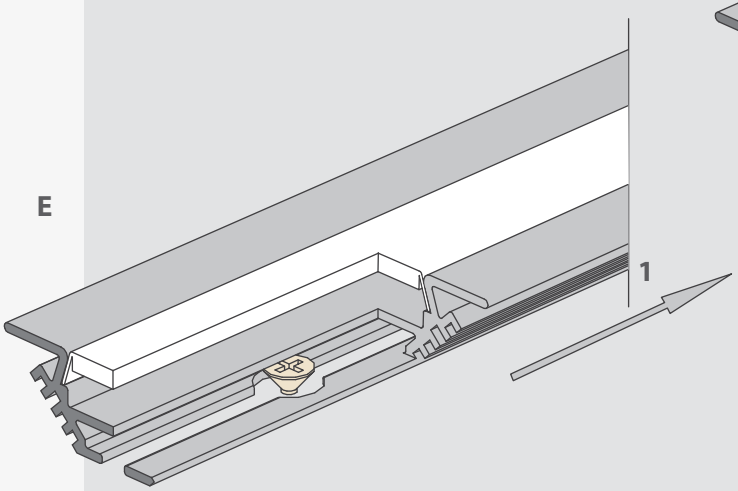

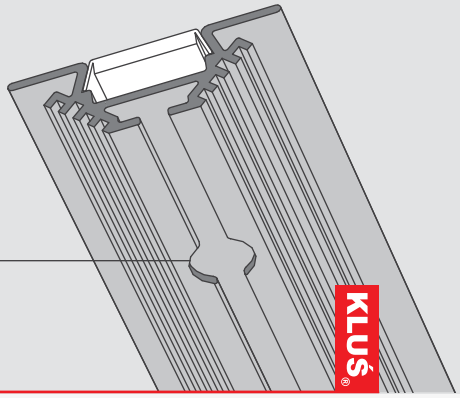

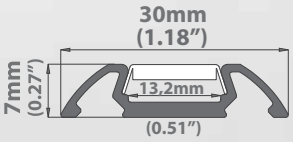

STOS - ALU PROFIL	długość Länge length	wykończenie powierzchni Oberflächenveredelung surface finishing	numer artykułu Artikelnummer article number
	1m (standard) 2m (standard) 2 - 6m (na specjalne zamówienie / spezielle Bestellung / special order)	anodowany eloxiert anodized	B4369

OSŁONKA K 12 ABDECKUNG K 12 COVER K 12	długość Länge length	osłonka Abdeckung cover	opis Beschreibung description	numer artykułu Artikelnummer article number
	1m 2m	mleczna matt frosted	70 % przeźroczystości, bardziej elastyczna 70 % transparent, mehr elastisch 70 % transparent, more flexible	00155
		przeźroczysta klar transparent	98 % przeźroczystości, bardziej elastyczna 98 % transparent, mehr elastisch 98 % transparent, more flexible	00156

* OSŁONKA - K12 / ABDECKUNG - K12 / COVER - K12 : bardzo łatwa w montażu „na klik" / sehr einfach in der Montage (just click !) / very easy to assemble (just click !)

OSŁONKA HS 12 ABDECKUNG HS 12 COVER HS 12	długość Länge length	osłonka Abdeckung cover	opis Beschreibung description	numer artykułu Artikelnummer article number
	1m 2m	mleczna matt frosted	70 % przeźroczystości, bardziej elastyczna 70 % transparent, mehr elastisch 70 % transparent, more flexible	00157
		przeźroczysta klar transparent	96 % przeźroczystości, bardziej elastyczna 96 % transparent, mehr elastisch 96 % transparent, more flexible	00158

* OSŁONKA HS12 / ABDECKUNG HS12 / COVER HS12 - nadaje się znakomicie dla opraw, które są poddane drganiom / eignet sich hervorragend für die Fassungen, die Schwingungen ausgesetzt werden / is highly suitable for fixtures that are exposed to vibrations

ZAŚLEPKI ENDKAPPEN END CAPs		numer artykułu Artikelnummer article number
	zaślepka Endkappe PCV end cap PCV	00085

* Die Angaben in unseren Flyer entsprechen dem Stand bei Drucklegung, sind unverbindlich und sollen ausschliesslich Informationszwecken dienen. Wir behalten uns vor, jederzeit Änderungen an unseren Produkten vorzunehmen.

A

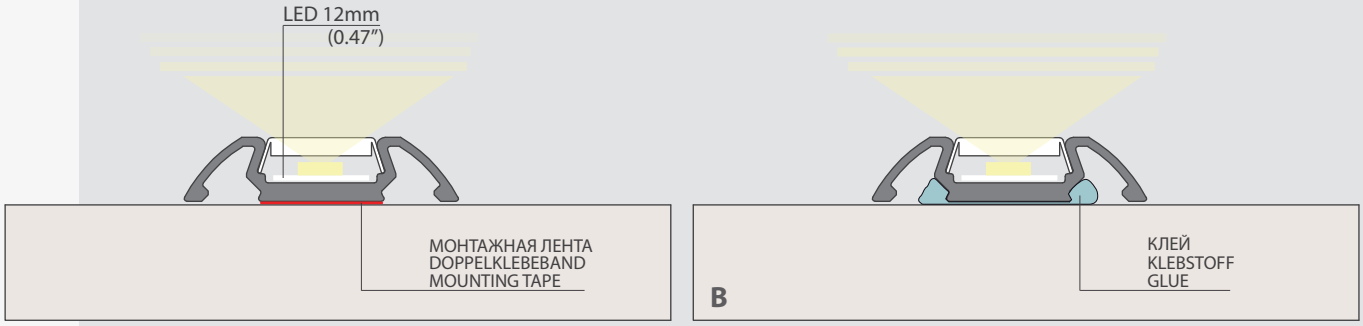
LED 12mm
(0.47")
МОНТАЖНАЯ ЛЕНТА
DOPPELKLEBEBAND
MOUNTING TAPE
B
КЛЕЙ
KLEBSTOFF
GLUE

C

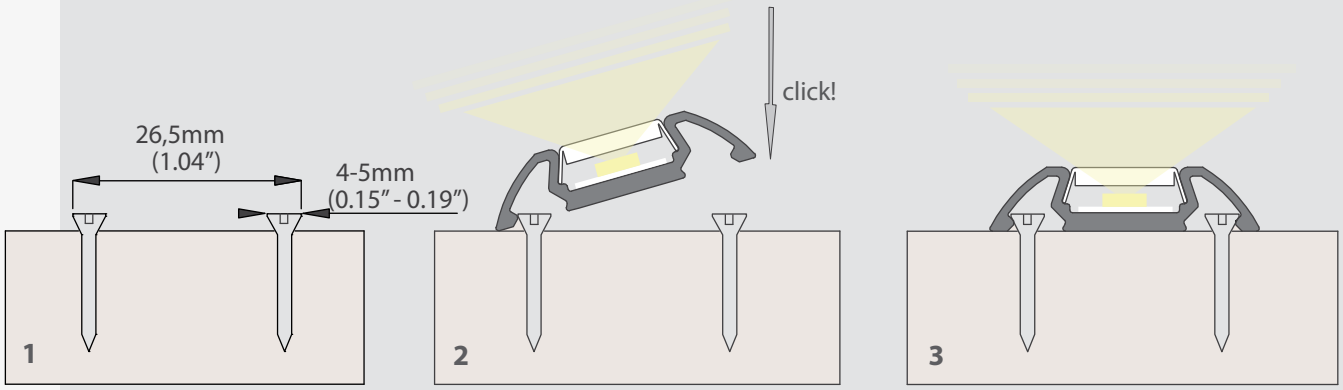
26,5mm
(1.04")
4-5mm
(0.15" - 0.19")
1
click!
2
3

D

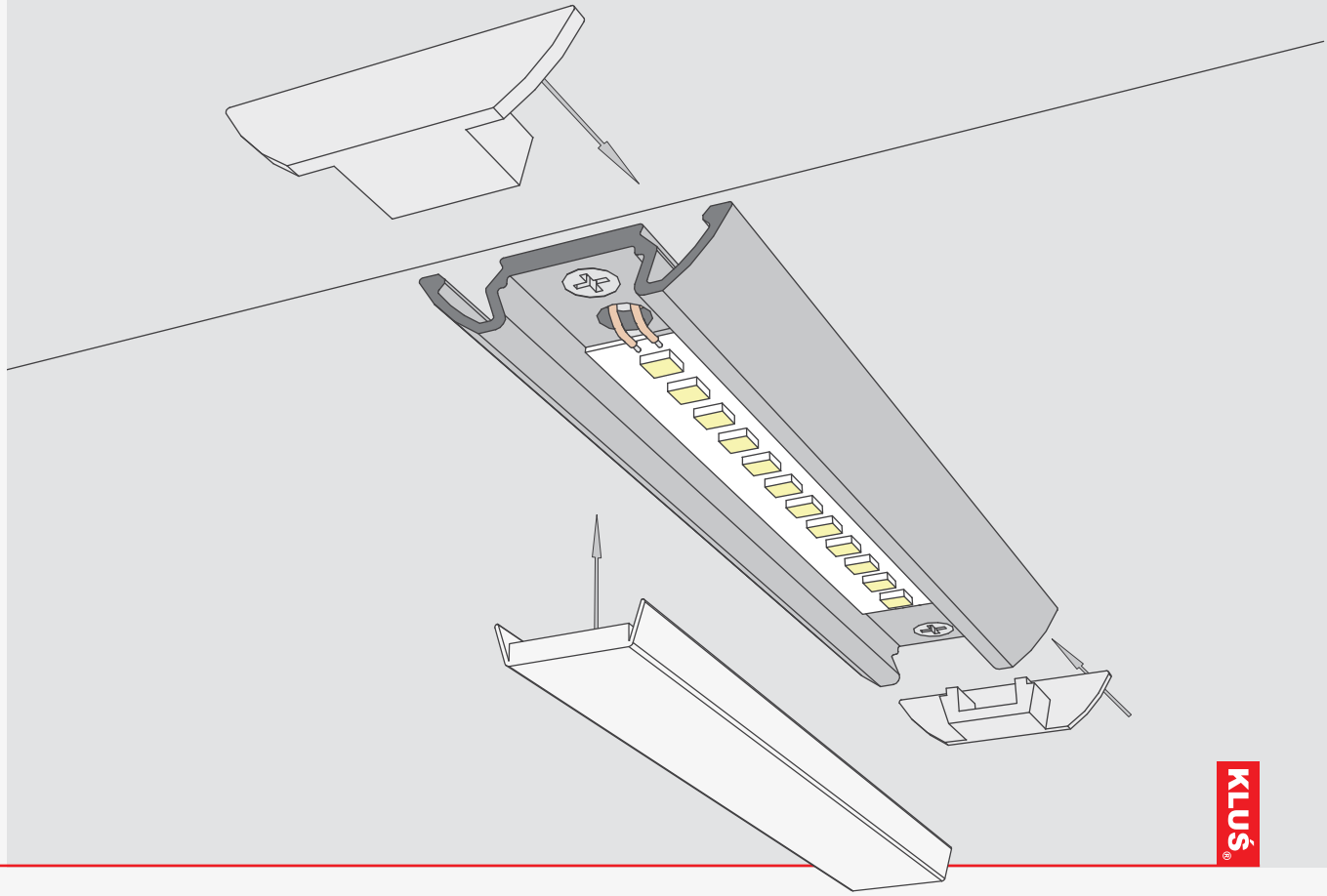

TRIADA PROFIL	długość Länge length	wykończenie powierzchni Oberflächenveredelung surface finishing	numer artykułu Artikelnummer article number
	1m (standard) 2m (standard) 2 - 6m (na specjalne zamówienie / spezielle Bestellung / special order)	anodowany eloxiert anodized	B4476

OSŁONKA K 12 ABDECKUNG K 12 COVER K 12	długość Länge length	osłonka Abdeckung cover	opis Beschreibung description	numer artykułu Artikelnummer article number
	1m 2m	mleczna matt frosted	70 % przeźroczystości, bardziej elastyczna 70 % transparent, mehr elastisch 70 % transparent, more flexible	00155
		przeźroczysta klar transparent	98 % przeźroczystości, bardziej elastyczna 98 % transparent, mehr elastisch 98 % transparent, more flexible	00156

* OSŁONKA - K12 / ABDECKUNG - K12 / COVER - K12 : bardzo łatwa w montażu „na klik" / sehr einfach in der Montage (just click !) / very easy to assemble (just click !)

OSŁONKA HS 12 ABDECKUNG HS 12 COVER HS 12	długość Länge length	osłonka Abdeckung cover	opis Beschreibung description	numer artykułu Artikelnummer article number
	1m 2m	mleczna matt frosted	70 % przeźroczystości, bardziej elastyczna 70 % transparent, mehr elastisch 70 % transparent, more flexible	00157
		przeźroczysta klar transparent	96 % przeźroczystości, bardziej elastyczna 96 % transparent, mehr elastisch 96 % transparent, more flexible	00158

* OSŁONKA HS12 / ABDECKUNG HS12 / COVER HS12 - nadaje się znakomicie dla opraw, które są poddane drganiom / eignet sich hervorragend für die Fassungen, die Schwingungen ausgesetzt werden / is highly suitable for fixtures that are exposed to vibrations

ZAŚLEPKI ENDKAPPEN END CAPs		numer artykułu Artikelnummer article number
	zaślepka Endkappe PCV end cap PCV	00090

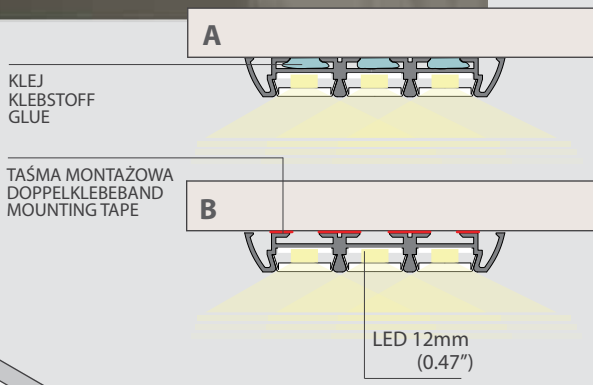

C

* Die Angaben in unseren Flyer entsprechen dem Stand bei Drucklegung, sind unverbindlich und sollen ausschliesslich Informationszwecken dienen. Wir behalten uns vor, jederzeit Änderungen an unseren Produkten vorzunehmen.

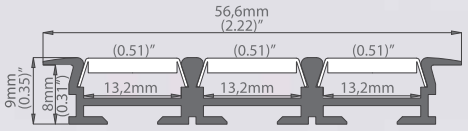

TRIADA - K PROFIL	długość Länge length	wykończenie powierzchni Oberflächenveredelung surface finishing	numer artykułu Artikelnummer article number
	1m (standard) 2m (standard) 2 - 6m (na specjalne zamówienie / spezielle Bestellung / special order)	anodowany eloxiert anodized	B4477

OSŁONKA K 12 ABDECKUNG K 12 COVER K 12	długość Länge length	osłonka Abdeckung cover	opis Beschreibung description	numer artykułu Artikelnummer article number
	1m 2m	mleczna matt frosted	70 % przeźroczystości, bardziej elastyczna 70 % transparent, mehr elastisch 70 % transparent, more flexible	00155
		przeźroczysta klar transparent	98 % przeźroczystości, bardziej elastyczna 98 % transparent, mehr elastisch 98 % transparent, more flexible	00156

* OSŁONKA - K12 / ABDECKUNG - K12 / COVER - K12 : bardzo łatwa w montażu „na klik" / sehr einfach in der Montage (just click !) / very easy to assemble (just click !)

OSŁONKA HS 12 ABDECKUNG HS 12 COVER HS 12	długość Länge length	osłonka Abdeckung cover	opis Beschreibung description	numer artykułu Artikelnummer article number
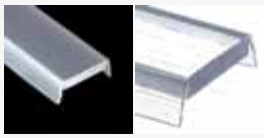	1m 2m	mleczna matt frosted	70 % przeźroczystości, bardziej elastyczna 70 % transparent, mehr elastisch 70 % transparent, more flexible	00157
		przeźroczysta klar transparent	96 % przeźroczystości, bardziej elastyczna 96 % transparent, mehr elastisch 96 % transparent, more flexible	00158

* OSŁONKA HS12 / ABDECKUNG HS12 / COVER HS12 - nadaje się znakomicie dla opraw, które są poddane drganiom / eignet sich hervorragend für die Fassungen, die Schwingungen ausgesetzt werden / is highly suitable for fixtures that are exposed to vibrations

ZAŚLEPKI ENDKAPPEN END CAPs		numer artykułu Artikelnummer article number
	zaślepka Endkappe PCV end cap PCV	000100

* Die Angaben in unseren Flyer entsprechen dem Stand bei Drucklegung, sind unverbindlich und sollen ausschliesslich Informationszwecken dienen. Wir behalten uns vor, jederzeit Änderungen an unseren Produkten vorzunehmen.

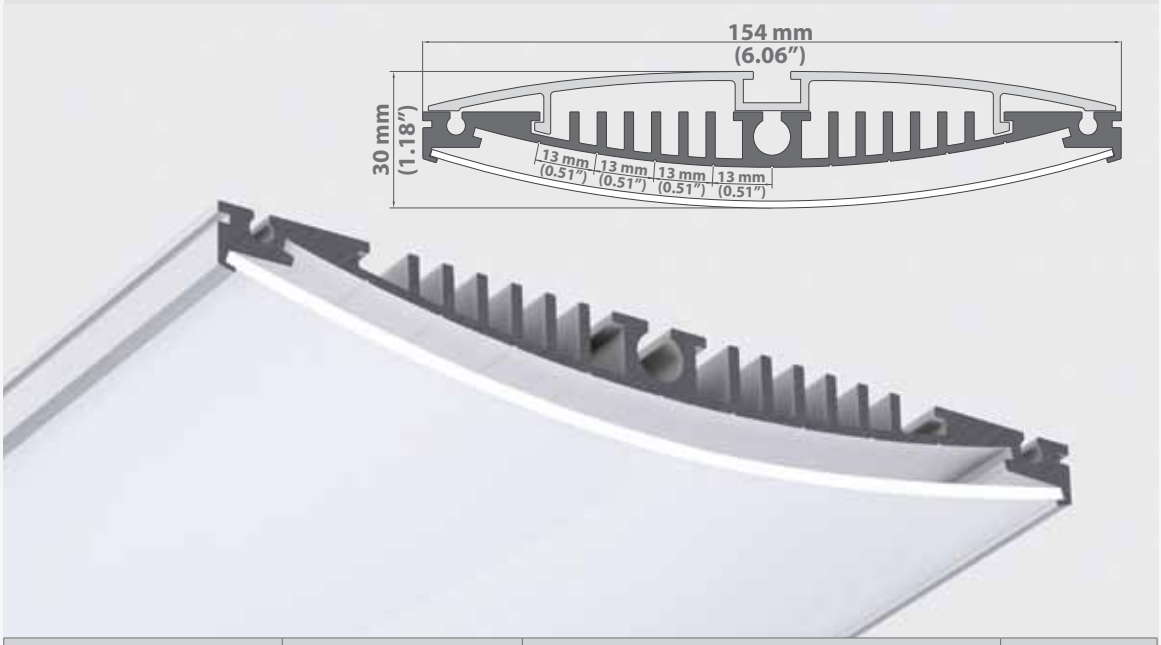

MULTI - A PROFIL	długość Länge length	wykończenie powierzchni Oberflächenveredelung surface finishing	numer artykułu Artikelnummer article number
	1m (standard) 2m (standard) 2 - 6m (na specjalne zamówienie / spezielle Bestellung / special order)	anodowany eloxiert anodized	B4570

MULTI - B PROFIL	długość Länge length	wykończenie powierzchni Oberflächenveredelung surface finishing	numer artykułu Artikelnummer article number
	1m (standard) 2m (standard) 2 - 6m (na specjalne zamówienie / spezielle Bestellung / special order)	anodowany eloxiert anodized	B4569

OSŁONKA MULTI ABDECKUNG MULTI COVER MULTI	osłonka Abdeckung cover	długość Länge length	numer artykułu Artikelnummer article number
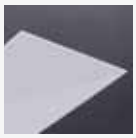	mleczna matt frosted	1m 2m	00428_1 00428_2
	przeźroczysta klar transparent	1m 2m	00435_1 00435_2

ZAŚLEPKI ENDKAPPEN END CAPs		numer artykułu Artikelnummer article number
	zaślepka MULTI Endkappe MULTI end cap MULTI	00305

ZAWIESZKA MULTI FASTENER MULTI BEFESTIGER MULTI	numer artykułu Artikelnummer article number
	00214

	opis Beschreibung description	numer artykułu Artikelnummer article number
	zawieszka wzdłużna do kartongipsu Befestiger für Karton - Gips Decke fastener for drywall ceiling	1559

PROFIL BOX	wykończenie powierzchni Oberflächenveredelung surface finishing	długość Länge length	numer artykułu Artikelnummer article number
	anodowany eloxiert anodized	1m (standard) 2m (standard) 2 - 6m (na specjalne zamówienie / spezielle Bestellung / special order)	00640_1 00640_2

ZAŚLEPKI ENDKAPPEN END CAPs		numer artykułu Artikelnummer article number
	zaślepka BOX Endkappe BOX end cap BOX	00314

* Die Angaben in unseren Flyer entsprechen dem Stand bei Drucklegung, sind unverbindlich und sollen ausschliesslich Informationszwecken dienen. Wir behalten uns vor, jederzeit Änderungen an unseren Produkten vorzunehmen.

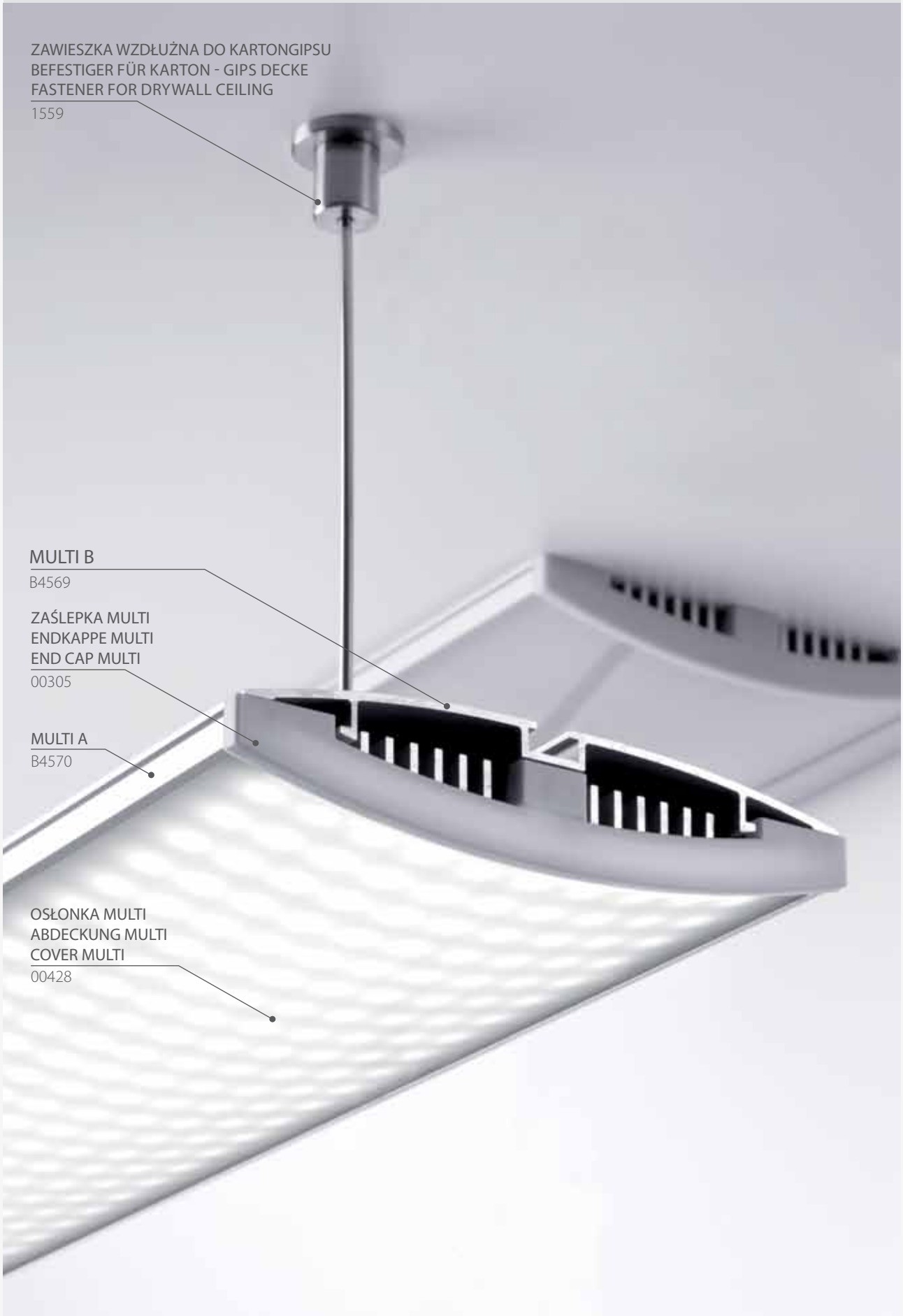
ZAWIESZKA WZDŁUŻNA DO KARTONGIPSU
BEFESTIGER FÜR KARTON - GIPS DECKE
FASTENER FOR DRYWALL CEILING
1559
MULTI B
B4569
ZAŚLEPKA MULTI
ENDKAPPE MULTI
END CAP MULTI
00305
MULTI A
B4570
OSŁONKA MULTI
ABDECKUNG MULTI
COVER MULTI
00428

ZAWIESZKA MULTI
FASTENER MULTI
BEFESTIGER MULTI
00214
MULTI B
B4569

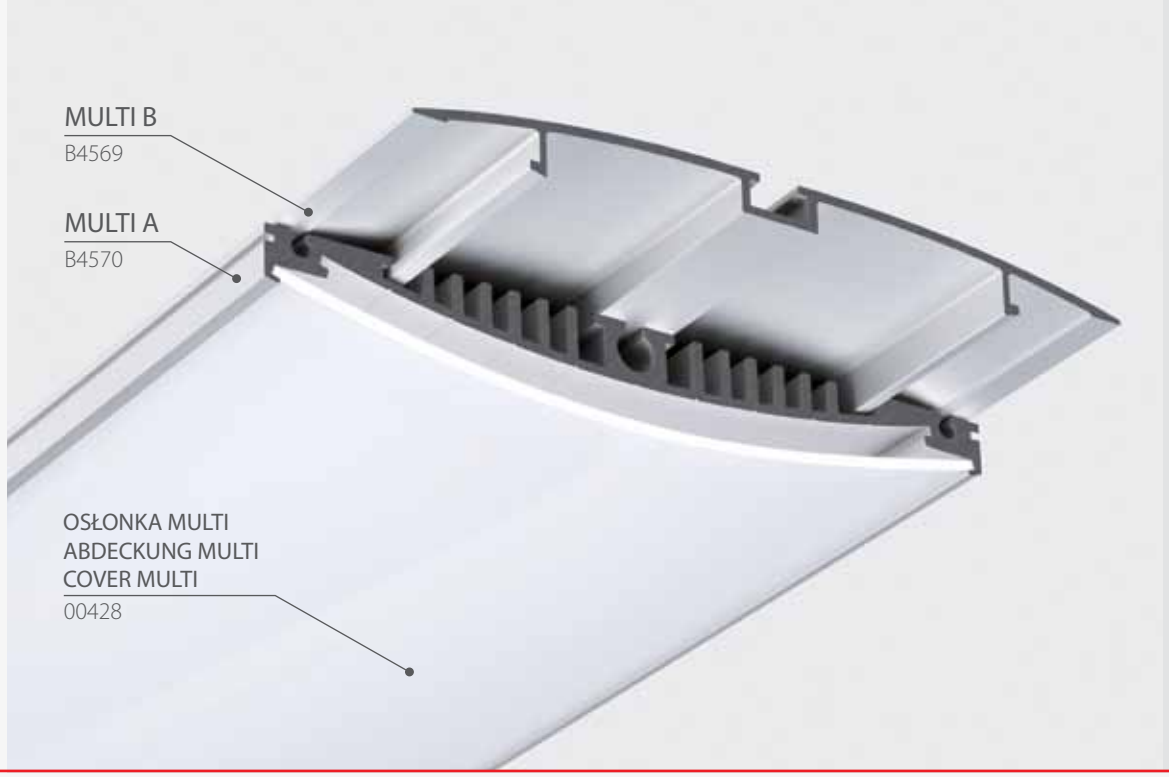
MULTI B
B4569
MULTI A
B4570
OSŁONKA MULTI
ABDECKUNG MULTI
COVER MULTI
00428

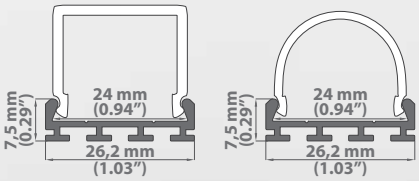

GIP PROFIL	długość Länge length	wykończenie powierzchni Oberflächenveredelung surface finishing	numer artykułu Artikelnummer article number
	1m (standard) 2m (standard) 2 - 6m (na specjalne zamówienie / spezielle Bestellung / special order)	anodowany eloxiert anodized	B4574

OSŁONKA G - L ABDECKUNG G - L COVER G - L	osłonka Abdeckung cover	długość Länge length	numer artykułu Artikelnummer article number
	mleczna matt frosted	1m 2m	00413_1 00413_2

* OSŁONKA - K12 / ABDECKUNG - K12 / COVER - K12 : bardzo łatwa w montażu „na klik" / sehr einfach in der Montage (just click !) / very easy to assemble (just click !)

OSŁONKA G - K ABDECKUNG G - K COVER G - K	osłonka Abdeckung cover	długość Länge length	numer artykułu Artikelnummer article number
	mleczna matt frosted	1m 2m	00415_1 00415_2

* OSŁONKA HS12 / ABDECKUNG HS12 / COVER HS12 - nadaje się znakomicie dla opraw, które są poddane drganiom / eignet sich hervorragend für die Fassungen, die Schwingungen ausgesetzt werden / is highly suitable for fixtures that are exposed to vibrations

ZAŚLEPKI ENDKAPPEN END CAPs		numer artykułu Artikelnummer article number
	zaślepka GIP - K Endkappe GIP - K end cap GIP - K	00307
	zaślepka GIP - L Endkappe GIP - L end cap GIP - L	00306

GIP + cover G-K
B4574 + 00415

GIP + cover G-L
B4574 + 00413

GIP + cover G-K + END CAP
B4574 + 00415 + 00307

GIP + cover G-L + END CAP
B4574 + 00413 + 00306

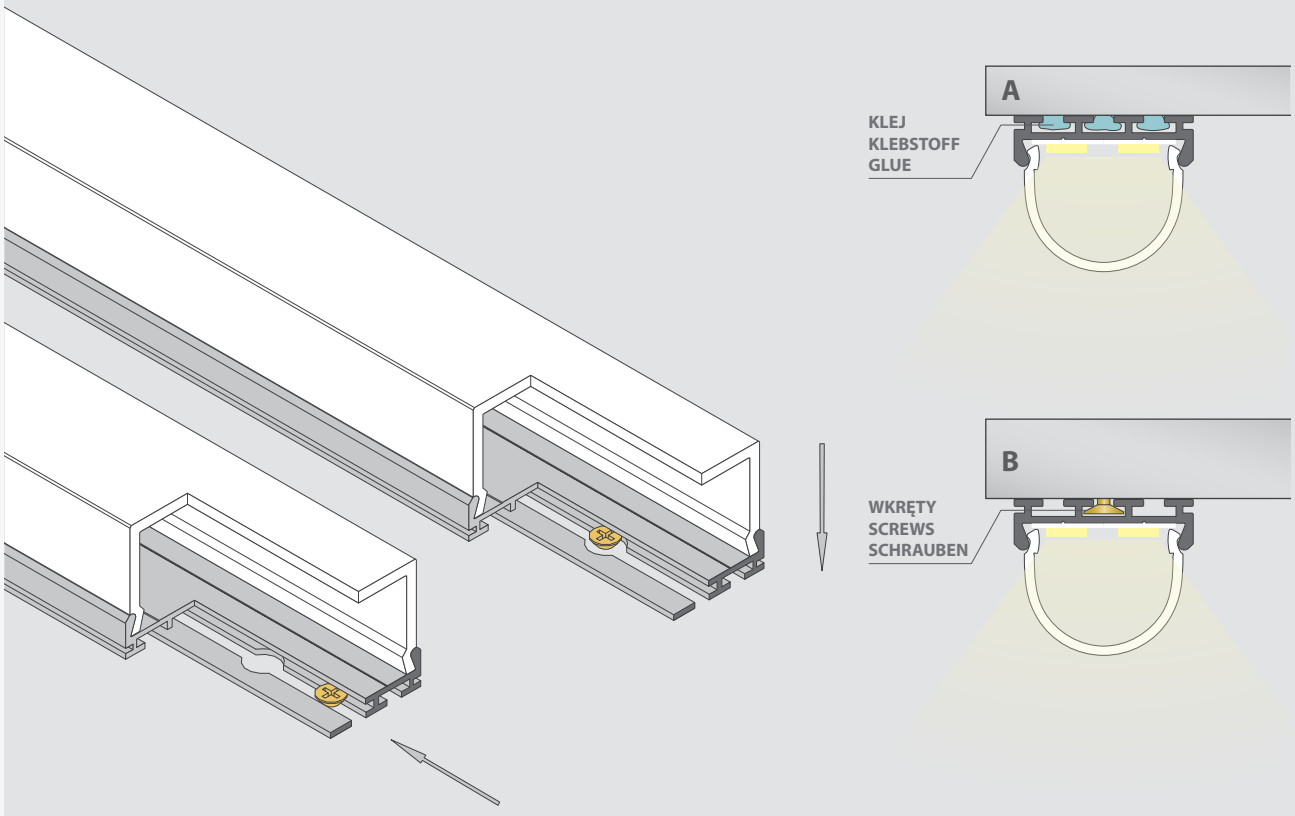

* Die Angaben in unseren Flyer entsprechen dem Stand bei Drucklegung, sind unverbindlich und sollen ausschliesslich Informationszwecken dienen. Wir behalten uns vor, jederzeit Änderungen an unseren Produkten vorzunehmen.

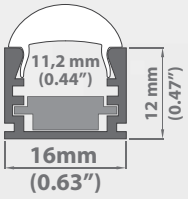

REGULOR ZWK PROFIL	długość Länge length	wykończenie powierzchni Oberflächenveredelung surface finishing	numer artykułu Artikelnummer article number
	1m (standard) 2m (standard) 2 - 6m (na specjalne zamówienie / spezielle Bestellung / special order)	anodowany eloxiert anodized	B468+43

OSŁONKA - S ABDECKUNG - S COVER - S	długość Länge length	osłonka Abdeckung cover	wykończenie powierzchni Oberflächenveredelung surface finishing	numer artykułu Artikelnummer article number
	1m 2m	przeźroczysta klar transparent	osłonka skupiająca światło Abdeckung zur Lichtkonzentration Light Focusing Cover	00220

OSŁONKA - K ABDECKUNG - K COVER - K	długość Länge length	osłonka Abdeckung cover	wykończenie powierzchni Oberflächenveredelung surface finishing	numer artykułu Artikelnummer article number
	1m 2m	mleczna matt frosted	70 % przeźroczystości, bardziej elastyczna 70 % transparent, mehr elastisch 70 % transparent, more flexible	1547
		przeźroczysta klar transparent	98 % przeźroczystości, bardziej elastyczna 98 % transparent, mehr elastisch 98 % transparent, more flexible	1548

* OSŁONKA - K / ABDECKUNG - K / COVER - K : bardzo łatwa w montażu „na klik" / sehr einfach in der Montage (just click !) / very easy to assemble (just click !)

OSŁONKA HS ABDECKUNG HS COVER HS	długość Länge length	osłonka Abdeckung cover	wykończenie powierzchni Oberflächenveredelung surface finishing	numer artykułu Artikelnummer article number
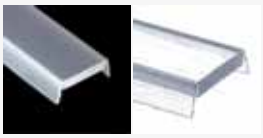	1m 2m	mleczna matt frosted	70 % przeźroczystości, bardziej sztywna, idealnie płaska 70 % transparent, mehr steif, perfekt flach 70 % transparent, more rigid, perfectly flat	1369
		przeźroczysta klar transparent	96 % przeźroczystości, bardziej sztywna, idealnie płaska 96 % transparent, mehr steif, perfekt flach 96 % transparent, more rigid, perfectly flat	1370

* OSŁONKA HS / ABDECKUNG HS / COVER HS - nadaje się znakomicie dla opraw, które są poddane drganiom / eignet sich hervorragend für die Fassungen, die Schwingungen ausgesetzt werden / is highly suitable for fixtures that are exposed to vibrations

ZAŚLEPKI ENDKAPPEN END CAPs		numer artykułu Artikelnummer article number
	zaślepka REGULOR Endkappe REGULOR end cap REGULOR	00310

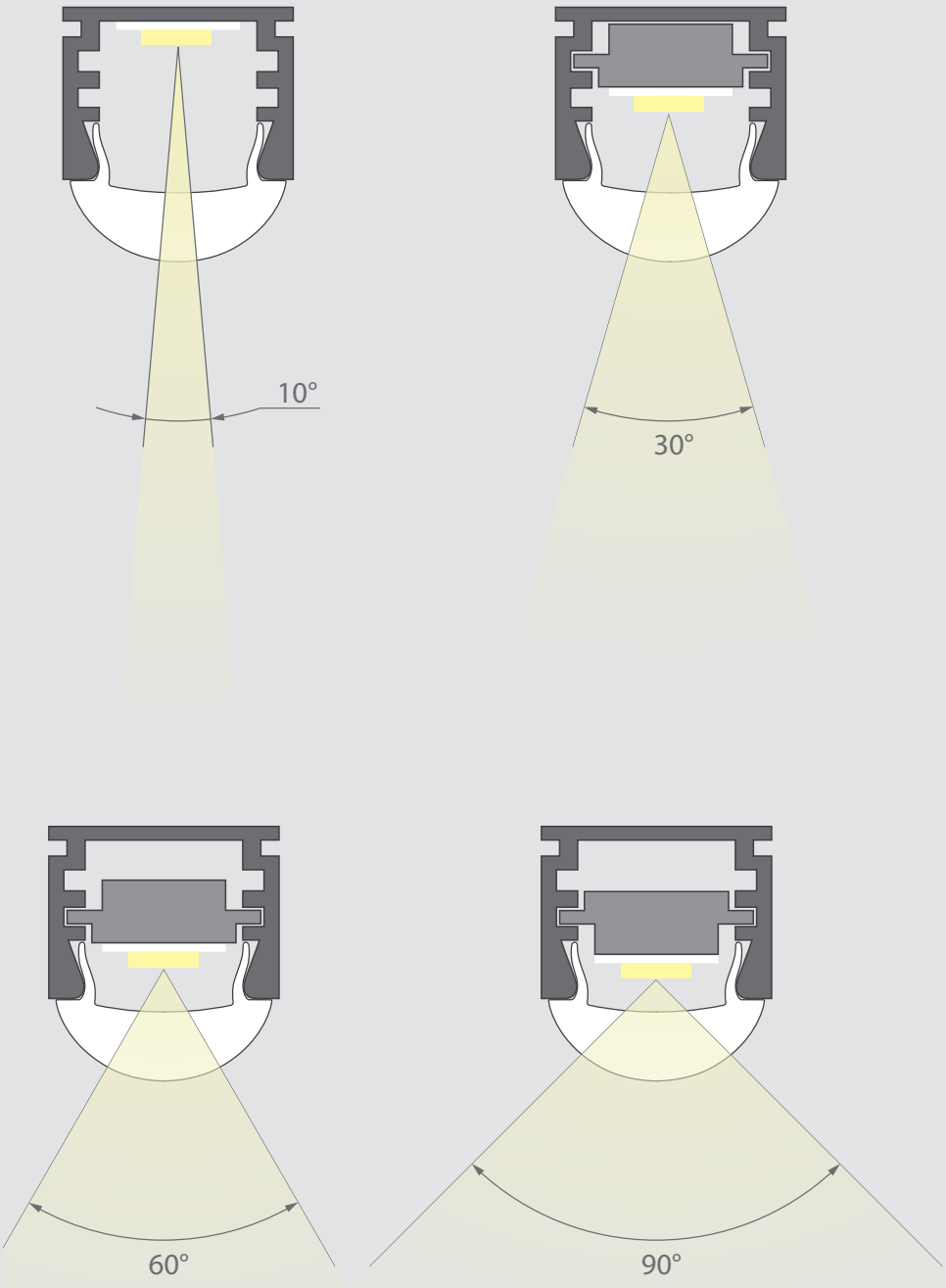

* Die Angaben in unseren Flyer entsprechen dem Stand bei Drucklegung, sind unverbindlich und sollen ausschliesslich Informationszwecken dienen. Wir behalten uns vor, jederzeit Änderungen an unseren Produkten vorzunehmen.

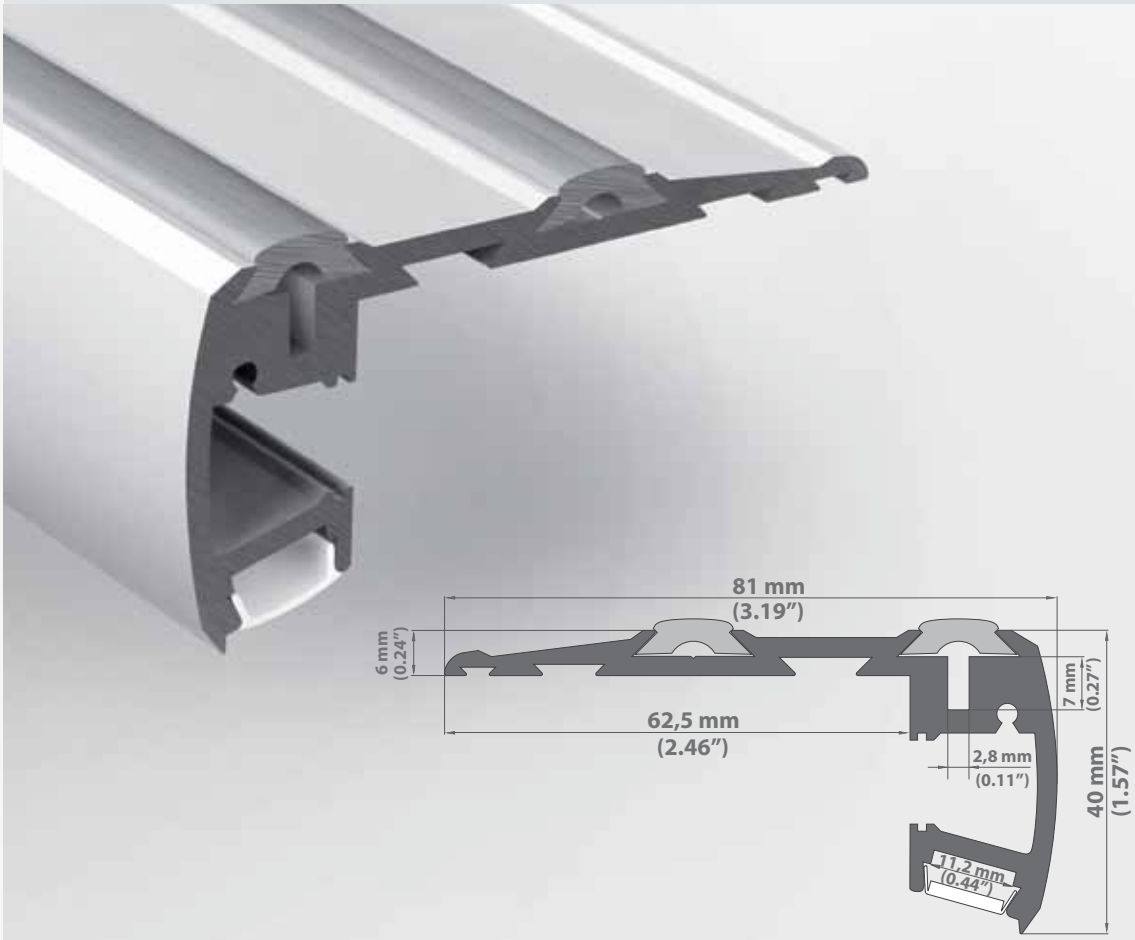

STEP PROFIL	wykończenie powierzchni Oberflächenveredelung surface finishing	długość Länge length	numer artykułu Artikelnummer article number
	anodowany eloxiert anodized	1m (standard) 2m (standard) 2 - 6m (na specjalne zamówienie / spezielle Bestellung / special order)	B4845_1 B4845_2

SZNUR ANTYPOŚLIZGOWY ANTI-SLIP RUBBER STRIP ANTI-RUTSCH STREIFEN	długość Länge length	numer artykułu Artikelnummer article number
	1m 2m	00297

OSŁONKA - K ABDECKUNG - K COVER - K	długość Länge length	osłonka Abdeckung cover	wykończenie powierzchni Oberflächenveredelung surface finishing	numer artykułu Artikelnummer article number
	1m 2m	mleczna matt frosted	70 % przeźroczystości, bardziej elastyczna 70 % transparent, mehr elastisch 70 % transparent, more flexible	1547
		przeźroczysta klar transparent	98 % przeźroczystości, bardziej elastyczna 98 % transparent, mehr elastisch 98 % transparent, more flexible	1548

* OSŁONKA - K / ABDECKUNG - K / COVER - K : bardzo łatwa w montażu „na klik" / sehr einfach in der Montage (just click !) / very easy to assemble (just click !)

ZAŚLEPKI ENDKAPPEN END CAPs		numer artykułu Artikelnummer article number
	zaślepka STEP-R (prawa) Endkappe STEP-R (rechts) End Cap STEP-R (right)	00303
	zaślepka STEP-L (lewa) EndkappeSTEP-L (links) End CapSTEP-L (left)	00304

PRZYRZĄD DO MONTAŻU SZNURA ANTYPOŚLIZGOWEGO VORRICHTUNG ZUM EINBRINGEN DES ANTI-RUTSCH STREIFEN TOOL FOR MOUNTING ANTI-SLIP RUBBER STRIP	numer artykułu Artikelnummer article number
	00023

* Die Angaben in unseren Flyer entsprechen dem Stand bei Drucklegung, sind unverbindlich und sollen ausschliesslich Informationszwecken dienen. Wir behalten uns vor, jederzeit Änderungen an unseren Produkten vorzunehmen.

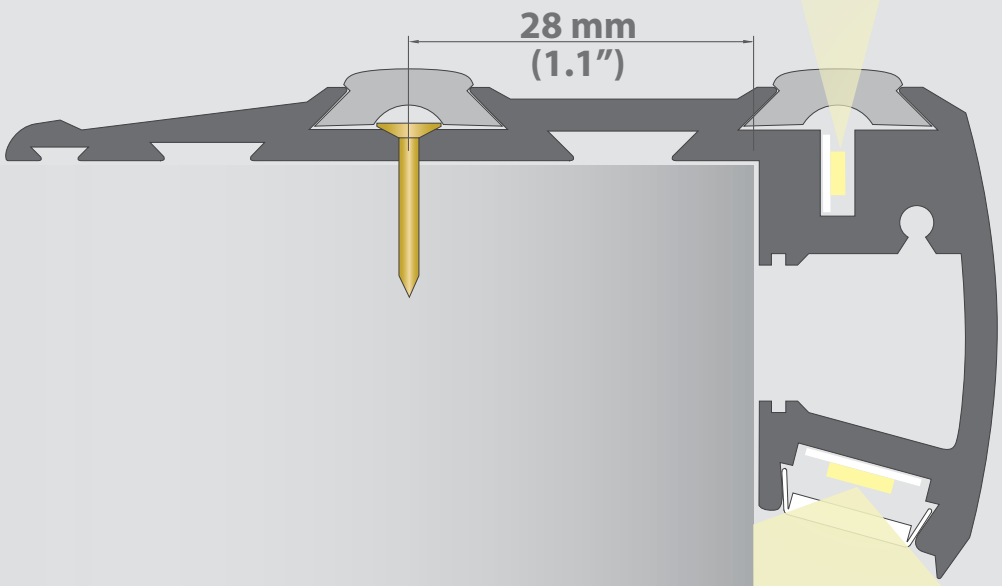
28 mm
(1.1”)

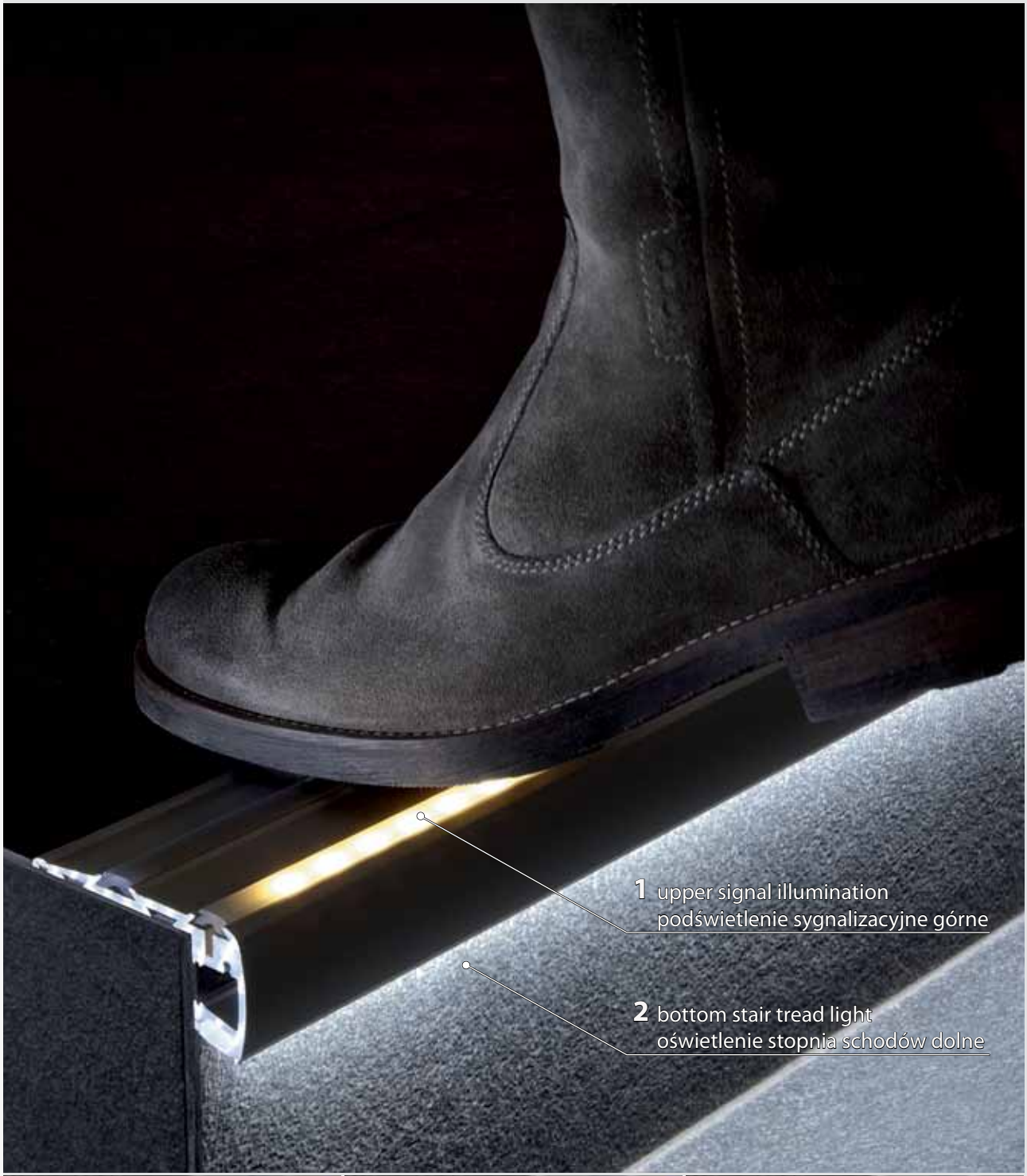
1 upper signal illumination
podświetlenie sygnalizacyjne górne
2 bottom stair tread light
oświetlenie stopnia schodów dolne

1+2

1

2

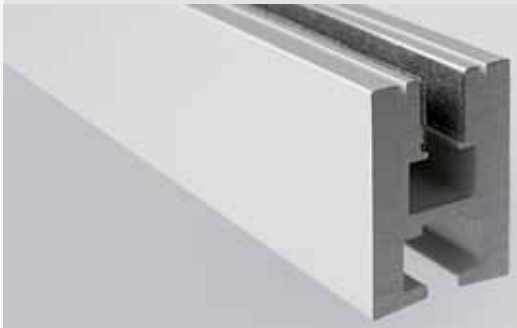

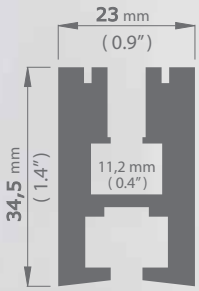

EX - ALU PROFIL	długość Länge length	wykończenie powierzchni Oberflächenveredelung surface finishing	numer artykułu Artikelnummer article number
	1m (standard) 2m (standard) 2 - 6m (na specjalne zamówienie / spezielle Bestellung / special order)	anodowany eloxiert anodized	B1890

ZAŚLEPKI ENDKAPPEN END CAPs		numer artykułu Artikelnummer article number
	zaślepka stal nierdzewna Endkappe Rostfrei - Stahl end cap stainless steel	0963
	zaślepka 3D Endkappe 3D end cap 3D	0962
	zaślepka 3D z otworem Endkappe 3D mit Kabelausgang end cap 3D with hole	1452

PL

Przeznaczenie:

- dla oświetlenia typu LED, na paskach miękkich i twardych
- do krawędziowego podświetlania szyby lub tworzywa o grubości 6 mm (dzięki śrubom rozporowym profil zaciska się na krawędzi szyby lub tworzywa)
- możliwość mocowania do ścian, sufitów i innych elementów
- do realizacji podświetlanych szyldów, napisów, znaków graficznych itp.

Opis produktu:

Mocowanie szkła, tworzywa :	śruby rozporowe
Mocowanie do podłoża:	kołki rozporowe ; śruby z gwintem metrycznym
Zakończenie profilu :	zaślepka 3d z tworzywa sztucznego ; zaślepka stal nierdzewna (akcesoria)
Certyfikat / Patent :	CE, wzór chroniony

Zalety:

małe rozmiary, połączenie funkcji mocowania szyby (lub tworzywa) z podświetleniem LED, możliwość mocowania do podłoża (ściana, podłoga, płyty stolarskie itp.), nowoczesny design, profil przyjazny środowisku

DE

Anwendung:

- für LED Beleuchtung, mit flex- oder starr- Bändern
- für die Beleuchtung von Schriftzügen, Texte, Sujet auf Glas oder Kunststoff (Acryl)
- für Kantenbeleuchtung von Glas und Kunststoffscheiben der Dicke von 6mm (dank Dehnschrauben verengt sich das Profil an der Kante der Glas oder Kunststoffscheibe, die im Filz eingebettet ist).
- EX – ALU Profil kann als Ständer oder an Wänden, Decken und anderen Elementen montiert werden.

Produktbeschreibung:

Befestigung Glas, Kunststoff:	durch eingebauten Dehnschrauben
Befestigung am Boden:	Metalldübel, Schrauben mit metrischem Gewinde
Seitenabdeckung:	Blende 3D aus Kunststoff oder Edelstahl (optionales Zubehör)
Zertifikat / Patent:	CE, geschütztes Profil

Vorteile:

Klein in der Vermassung, Verbindung der Befestigungsfunktion (Glas oder Kunststoffscheibe) durch LED Kanten- und Gravurausleuchtung, Montage auf verschiedenen Oberflächen wie Wände, Boden, Decke, Platten usw. modernes Design, umweltfreundlich

* Die Angaben in unseren Flyer entsprechen dem Stand bei Drucklegung, sind unverbindlich und sollen ausschliesslich Informationszwecken dienen. Wir behalten uns vor, jederzeit Änderungen an unseren Produkten vorzunehmen.

EN

Applications :

- for flexible or hard LED strips
- to illuminate glass edges and other 6 mm (0.2") thick material edges
- to be mounted to walls, ceilings etc.
- illumination of signboards, information signs, exhibition stands

Product Description :

Mounting to glass or other materials:	stretching screws
Mounting to the surface:	metric thread screws, screw anchors
Ending element:	3D end cap, made of plastic; stainless steel end cap (accessories)
Certificate / Patent:	CE, Patent rights

Advantages :

small dimensions, combines two functions: glass or other materials can be mounted to the profile and they can also be illuminated by LEDs; ability to mount to different surfaces (walls, floors, ceilings etc.), modern design, environment friendly

* We reserve the right to change and modify our products.

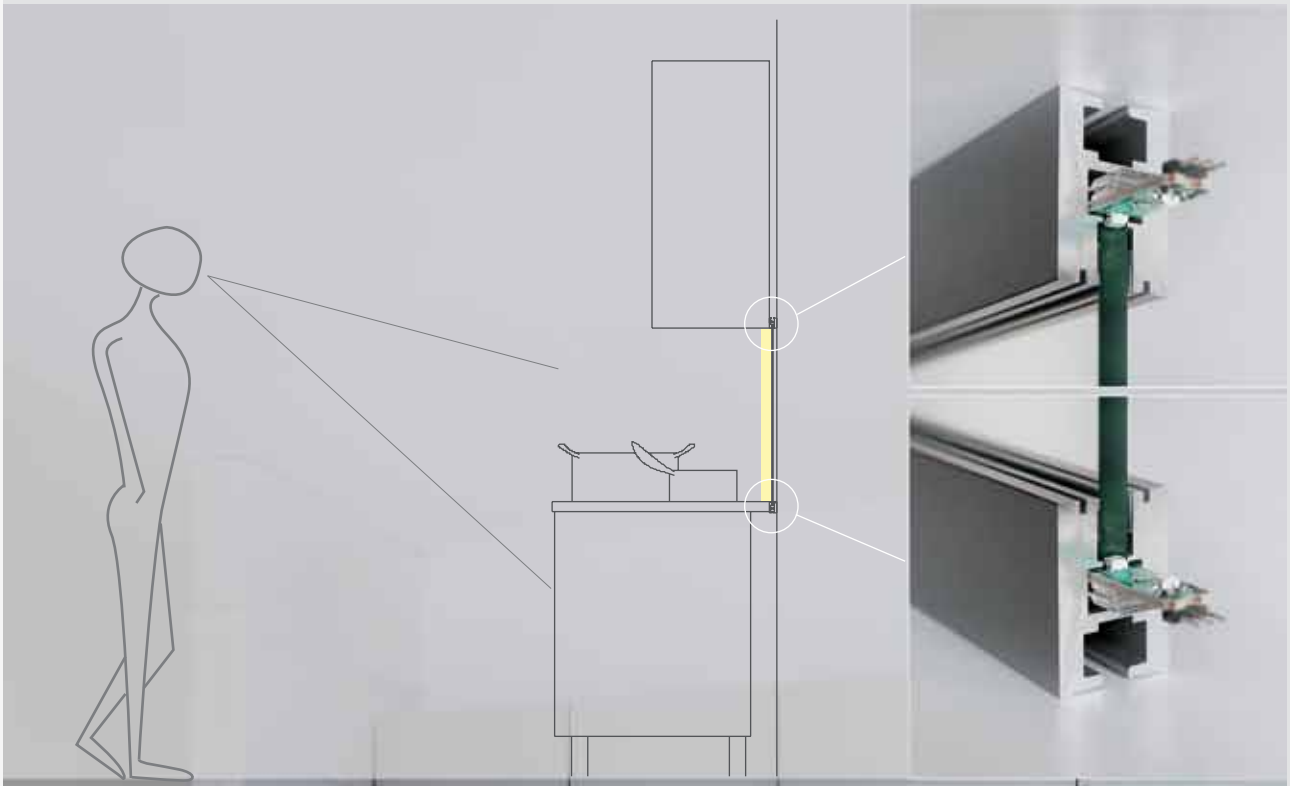

informacja

inform

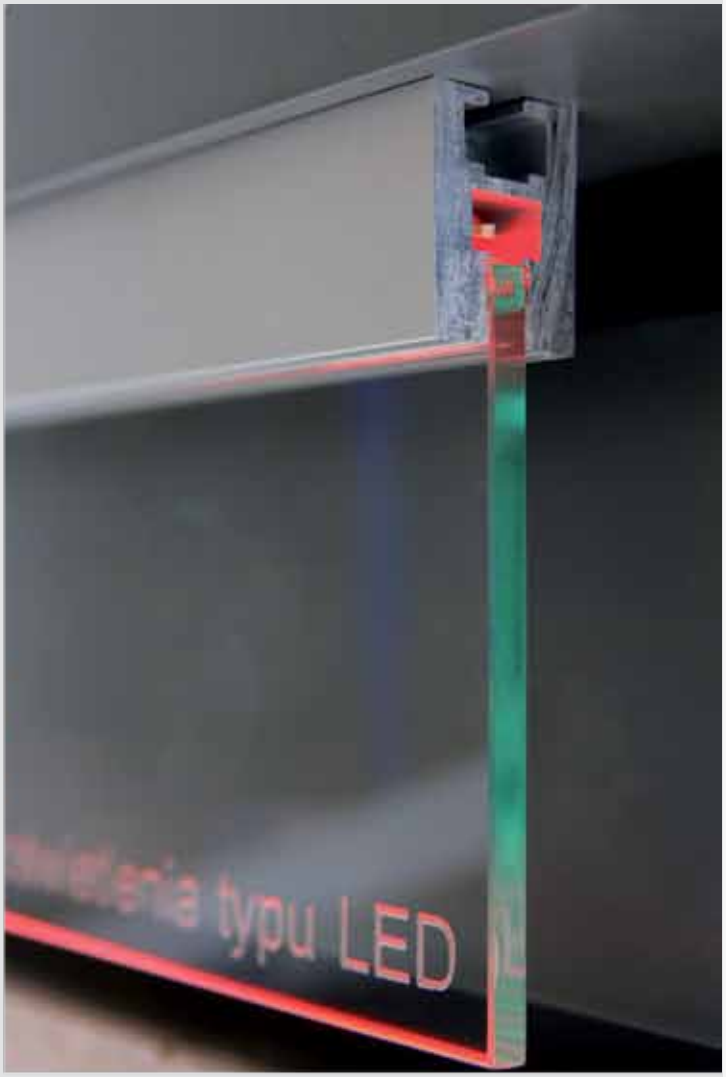
typu LED

PDS (MDF)

PDS (MDF) PROFIL	długość Länge length	kolor Farbe color	numer artykułu Artikelnummer article number
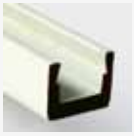	1m	kolor standardowy NCS S-2005Y20R Standartfarbe NCS S-2005Y20R standard color NCS S-2005Y20R (* inne kolory na zamówienie /andere Farbe für spezielle Bestellung / other colors made to order)	0971

OSŁONKA - K ABDECKUNG - K COVER - K	długość Länge length	osłonka Abdeckung cover	wykończenie powierzchni Oberflächenveredelung surface finishing	numer artykułu Artikelnummer article number
	1m 2m	mleczna matt frosted	70 % przeźroczystości, bardziej elastyczna 70 % transparent, mehr elastisch 70 % transparent, more flexible	1547
		przeźroczysta klar transparent	98 % przeźroczystości, bardziej elastyczna 98 % transparent, mehr elastisch 98 % transparent, more flexible	1548

* OSŁONKA - K / ABDECKUNG - K / COVER - K : bardzo łatwa w montażu „na klik" / sehr einfach in der Montage (just click !) / very easy to assemble (just click !)

OSŁONKA HS ABDECKUNG HS COVER HS	długość Länge length	osłonka Abdeckung cover	wykończenie powierzchni Oberflächenveredelung surface finishing	numer artykułu Artikelnummer article number
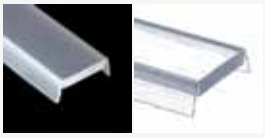	1m 2m	mleczna matt frosted	70 % przeźroczystości, bardziej sztywna, idealnie płaska 70 % transparent, mehr steif, perfekt flach 70 % transparent, more rigid, perfectly flat	1369
		przeźroczysta klar transparent	96 % przeźroczystości, bardziej sztywna, idealnie płaska 96 % transparent, mehr steif, perfekt flach 96 % transparent, more rigid, perfectly flat	1370

* OSŁONKA HS / ABDECKUNG HS / COVER HS - nadaje się znakomicie dla opraw, które są poddane drganiom / eignet sich hervorragend für die Fassungen, die Schwingungen ausgesetzt werden / is highly suitable for fixtures that are exposed to vibrations

ZAŚLEPKI ENDKAPPEN END CAPs		numer artykułu Artikelnummer article number
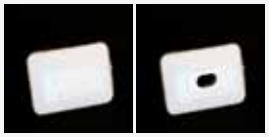	zaślepka Endkappe PCV end cap PCV	0960
	zaślepka 3D z otworem Endkappe 3D mit Kabelausgang end cap 3D with hole	0961

PL

Przeznaczenie:

- dla oświetlenia typu LED, na paskach miękkich lub twardych do 10 mm szer.
- do zastosowań wewnętrznych: architektura wnętrz, meblarstwo (zabudowy, kuchnie, meble), schody, wystawiennictwo (ekspozytory), scenografia, reklama, hotele, oświetlenie stanowisk pracy (trudno dostępne, zacienione miejsca)

Opis produktu:

Mocowanie :	taśma dwustronnie klejąca (akcesoria), kleje montażowe
Zakończenie profilu :	zaślepka 3D z tworzywa sztucznego (akcesoria)
Certyfikat / Patent :	CE, wzór chroniony

Zalety:

małe rozmiary, niska masa, łatwy montaż, profil przyjazny środowisku

DE

Anwendung:

- für LED Beleuchtung, mit flex- oder starr- Bändern bis 10 mm Breite
- Beleuchtung von Innenräumen, Akzentbeleuchtung, dekorative Beleuchtung, Möbelschreiner (Nischen, Küchen, Möbel), Treppen, Ausstehllungen, Bühnendekoration, Werbung, Hotels, Beleuchtung des Arbeitsplatzes

Produktbeschreibung:

Befestigung:	wärmebeständiges Doppelklebeband für einfache Montage sowie Montageklebstoff (optionales Zubehör)
Abschlusskappe:	End-Abschluss 3D aus Kunststoff (optionales Zubehör)
Zertifikat / Patent:	CE, geschütztes Profil

Vorteile:

Klein in der Vermassung, einfache Montage, leichtes Profil, universale Anwendung, umweltfreundlich;

* Die Angaben in unseren Flyer entsprechen dem Stand bei Drucklegung, sind unverbindlich und sollen ausschliesslich Informationszwecken dienen. Wir behalten uns vor, jederzeit Änderungen an unseren Produkten vorzunehmen.

EN

Applications :

- for flexible or hard LED strips up to 10 mm wide
- Indoor: interior design, furniture (kitchen cabinets, closets, thin furniture elements), stairs, exhibitors, scenography, advertisement, hotels, work stations, (hardly accessible – shaded spots)

Product Description :

Mounting:	double sided mounting tape (accessories), mounting glue
Ending Element:	plastic 3D end cap (accessories)
Certificate / Patent:	CE, Patent rights

Advantages :

small dimensions, lightweight, modern design, environment friendly

* We reserve the right to change and modify our products.

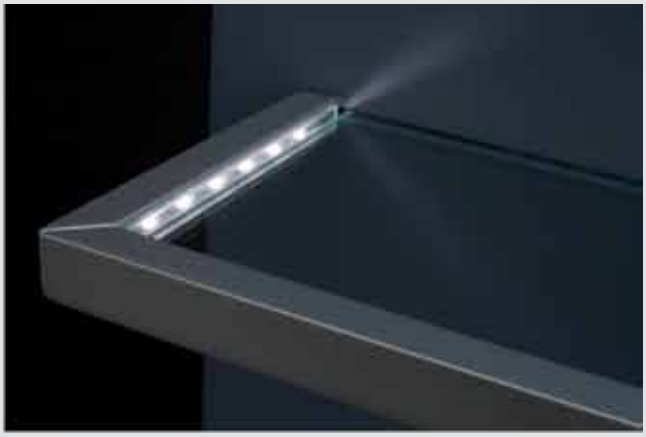
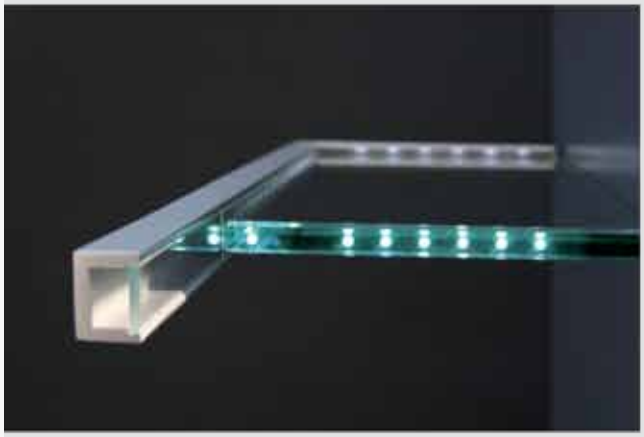

45 (MDF) PROFIL	długość Länge length	kolor Farbe color	numer artykułu Artikelnummer article number
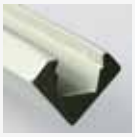	1m	kolor standardowy NCS S-2005Y20R Standartfarbe NCS S-2005Y20R standard color NCS S-2005Y20R (* inne kolory na zamówienie /andere Farbe für spezielle Bestellung / other colors made to order)	0973

OSŁONKA - K ABDECKUNG - K COVER - K	długość Länge length	osłonka Abdeckung cover	wykończenie powierzchni Oberflächenveredelung surface finishing	numer artykułu Artikelnummer article number
	1m 2m	mleczna matt frosted	70 % przeźroczystości, bardziej elastyczna 70 % transparent, mehr elastisch 70 % transparent, more flexible	1547
		przeźroczysta klar transparent	98 % przeźroczystości, bardziej elastyczna 98 % transparent, mehr elastisch 98 % transparent, more flexible	1548

* OSŁONKA - K / ABDECKUNG - K / COVER - K : bardzo łatwa w montażu „na klik" / sehr einfach in der Montage (just click !) / very easy to assemble (just click !)

OSŁONKA HS ABDECKUNG HS COVER HS	długość Länge length	osłonka Abdeckung cover	wykończenie powierzchni Oberflächenveredelung surface finishing	numer artykułu Artikelnummer article number
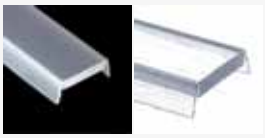	1m 2m	mleczna matt frosted	70 % przeźroczystości, bardziej sztywna, idealnie płaska 70 % transparent, mehr steif, perfekt flach 70 % transparent, more rigid, perfectly flat	1369
		przeźroczysta klar transparent	96 % przeźroczystości, bardziej sztywna, idealnie płaska 96 % transparent, mehr steif, perfekt flach 96 % transparent, more rigid, perfectly flat	1370

* OSŁONKA HS / ABDECKUNG HS / COVER HS - nadaje się znakomicie dla opraw, które są poddane drganiom / eignet sich hervorragend für die Fassungen, die Schwingungen ausgesetzt werden / is highly suitable for fixtures that are exposed to vibrations

ZAŚLEPKI ENDKAPPEN END CAPs		numer artykułu Artikelnummer article number
	zaślepka 3D Endkappe PCV 3D end cap PCV 3D	0959
	zaślepka 3D z otworem Endkappe 3D mit Kabelausgang end cap 3D with hole	1451

PL

Przeznaczenie:

- dla oświetlenia typu LED, na paskach miękkich lub twardych do 10 mm szer.
- do zastosowań wewnętrznych: architektura wnętrz, meblarstwo (zabudowy, kuchnie, meble), schody, wystawiennictwo (ekspozytory), scenografia, reklama, hotele, oświetlenie stanowisk pracy (trudno dostępne, zacienione miejsca)
- (Profil 45): do mocowania we wpustach lub do krawędzi płaszczyzn różnych elementów

Opis produktu:

Mocowanie :	taśma dwustronnie klejąca (akcesoria), kleje montażowe
Zakończenie profilu :	zaślepka 3D z tworzywa sztucznego (akcesoria)
Certyfikat / Patent :	CE, wzór chroniony

Zalety:

małe rozmiary, niska masa, łatwy montaż, profil przyjazny środowisku;profil 45: kąt 45° umożliwia skierowanie światła tak aby nie raziło oczu

DE

Anwendung:

- für LED Beleuchtung, mit flex- oder starr- Bändern bis 10 mm Breite
- Beleuchtung von Innenräumen, Akzentbeleuchtung, dekorative Beleuchtung, Möbelschreiner (Nischen, Küchen, Möbel), Treppen, Ausstehllungen, Bühnendekoration, Werbung, Hotels, Beleuchtung des Arbeitsplatzes
- 45 Profil: Anwendung des 45 Profil in Kanten und Ecken von verschiedenen Elementen

Produktbeschreibung:

Befestigung:	wärmebeständiges Doppelklebeband für einfache Montage sowie Montageklebstoff (optionales Zubehör)
Abschlusskappe:	End-Abschluss 3D aus Kunststoff (optionales Zubehör)
Zertifikat / Patent:	CE, geschütztes Profil

Vorteile:

Klein in der Vermassung, einfache Montage, leichtes Profil, universale Anwendung, umweltfreundlich;

* Die Angaben in unseren Flyer entsprechen dem Stand bei Drucklegung, sind unverbindlich und sollen ausschliesslich Informationszwecken dienen. Wir behalten uns vor, jederzeit Änderungen an unseren Produkten vorzunehmen.

EN

Applications :

- for flexible or hard LED strips up to 10 mm wide
- Indoor: interior design, furniture (kitchen cabinets, closets, thin furniture elements), stairs, exhibitors, scenography, advertisement, hotels, work stations, (hardly accessible – shaded spots)
- 45 profile: all kinds of grooves, inputs or surface edges

Product Description :

Mounting:	double sided mounting tape (accessories), mounting glue
Ending Element:	plastic 3D end cap (accessories)
Certificate / Patent:	CE, Patent rights

Advantages :

small dimensions, lightweight, easy assembly, universal application, environment friendly; 45 degree beam angel – enables the light to be directed in such a way that it does not irritate the eyes of the potential user

* We reserve the right to change and modify our products.

STOS (MDF) PROFIL	długość Länge length	kolor Farbe color	numer artykułu Artikelnummer article number
	1m	kolor standardowy NCS S-2005Y20R Standartfarbe NCS S-2005Y20R standard color NCS S-2005Y20R (* inne kolory na zamówienie /andere Farbe für spezielle Bestellung / other colors made to order)	0974

OSŁONKA - K ABDECKUNG - K COVER - K	długość Länge length	osłonka Abdeckung cover	wykończenie powierzchni Oberflächenveredelung surface finishing	numer artykułu Artikelnummer article number
	1m 2m	mleczna matt frosted	70 % przeźroczystości, bardziej elastyczna 70 % transparent, mehr elastisch 70 % transparent, more flexible	1547
		przeźroczysta klar transparent	98 % przeźroczystości, bardziej elastyczna 98 % transparent, mehr elastisch 98 % transparent, more flexible	1548

* OSŁONKA - K / ABDECKUNG - K / COVER - K : bardzo łatwa w montażu „na klik" / sehr einfach in der Montage (just click !) / very easy to assemble (just click !)

OSŁONKA HS ABDECKUNG HS COVER HS	długość Länge length	osłonka Abdeckung cover	wykończenie powierzchni Oberflächenveredelung surface finishing	numer artykułu Artikelnummer article number
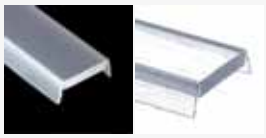	1m 2m	mleczna matt frosted	70 % przeźroczystości, bardziej sztywna, idealnie płaska 70 % transparent, mehr steif, perfekt flach 70 % transparent, more rigid, perfectly flat	1369
		przeźroczysta klar transparent	96 % przeźroczystości, bardziej sztywna, idealnie płaska 96 % transparent, mehr steif, perfekt flach 96 % transparent, more rigid, perfectly flat	1370

* OSŁONKA HS / ABDECKUNG HS / COVER HS - nadaje się znakomicie dla opraw, które są poddane drganiom / eignet sich hervorragend für die Fassungen, die Schwingungen ausgesetzt werden / is highly suitable for fixtures that are exposed to vibrations

ZAŚLEPKI ENDKAPPEN END CAPs		numer artykułu Artikelnummer article number
	zaślepka 3D Endkappe PCV 3D end cap PCV 3D	0958
	zaślepka 3D z otworem Endkappe 3D mit Kabelausgang end cap 3D with hole	1450

PL

Przeznaczenie:

- dla oświetlenia typu LED, na paskach miękkich lub twardych do 10 mm szer.
- do zastosowań wewnętrznych: architektura wnętrz, meblarstwo (zabudowy, kuchnie, meble), schody, wystawiennictwo (ekspozytory), scenografia, reklama, hotele, oświetlenie stanowisk pracy(trudno dostępne, zacienione miejsca)
- do mocowania na powierzchniach różnych elementów: wyznaczanie ciągów komunikacynych w kinach, centrach handlowych, lotniskach, dworcach itp.

Opis produktu:

Mocowanie :	taśma dwustronnie klejąca (akcesoria), kleje montażowe
Zakończenie profilu :	zaślepka 3D z tworzywa sztucznego (akcesoria)
Certyfikat / Patent :	CE, wzór chroniony

Zalety:

małe rozmiary, niska masa, łatwy montaż, profil przyjazny środowisku; skośne boki pozwalają stosować profil np. pod półkami bibliotek (bezkolizyjne odkładanie książek)

DE

Anwendung:

- für LED Beleuchtung, mit flex- oder starr- Bändern bis 10 mm Breite
- Beleuchtung von Innenräumen, Akzentbeleuchtung, dekorative Beleuchtung, Möbelschreiner (Nischen, Küchen, Möbel), Treppen, Ausstehllungen, Bühnendekoration, Werbung, Hotels, Beleuchtung des Arbeitsplatzes
- Unterschiedliche Einsatzmöglichkeiten wie z.B. Kommunikationszüge in Kino, Flughäfen, Bahnhöfen usw.

Produktbeschreibung:

Befestigung:	wärmebeständiges Doppelklebeband für einfache Montage sowie Montageklebstoff (optionales Zubehör)
Abschlusskappe:	End-Abschluss 3D aus Kunststoff (optionales Zubehör)
Zertifikat / Patent:	CE, geschütztes Profil

Vorteile:

Klein in der Vermassung, einfache Montage, leichtes Profil, universale Anwendung, umweltfreundlich; schiefe Seiten lassen dieses Profil z.B. unter Bücherregals zu montieren (ohne Kollision mit Bucher)

* Die Angaben in unseren Flyer entsprechen dem Stand bei Drucklegung, sind unverbindlich und sollen ausschliesslich Informationszwecken dienen. Wir behalten uns vor, jederzeit Änderungen an unseren Produkten vorzunehmen.

STOS (MDF)

EN

Applications :

- for flexible or hard LED strips up to 10 mm wide
- Indoor: interior design, furniture (kitchen cabinets, closets, thin furniture elements), stairs, exhibitors, scenography, advertisement, hotels, work stations, (hardly accessible – shaded spots)
- to be mounted to different types of surfaces: walkway marking in theaters, malls, airports, train stations etc.)

Product Description :

Mounting:	double sided mounting tape (accessories), mounting glue
Ending Element:	plastic 3D end cap (accessories)
Certificate / Patent:	CE, Patent rights

Advantages :

small dimensions, lightweight, easy assembly, universal application, environment friendly, sloping sides of the profile enables it to be mounted under the library shelves (no collision with books)

* We reserve the right to change and modify our products.

PAC (MDF)

PAC (MDF) PROFIL	długość Länge length	kolor Farbe color	numer artykułu Artikelnummer article number
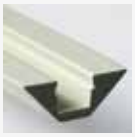	1m	kolor standardowy NCS S-2005Y20R Standartfarbe NCS S-2005Y20R standard color NCS S-2005Y20R (* inne kolory na zamówienie /andere Farbe für spezielle Bestellung / other colors made to order)	0972

OSŁONKA - K ABDECKUNG - K COVER - K	długość Länge length	osłonka Abdeckung cover	wykończenie powierzchni Oberflächenveredelung surface finishing	numer artykułu Artikelnummer article number
	1m 2m	mleczna matt frosted	70 % przeźroczystości, bardziej elastyczna 70 % transparent, mehr elastisch 70 % transparent, more flexible	1547
		przeźroczysta klar transparent	98 % przeźroczystości, bardziej elastyczna 98 % transparent, mehr elastisch 98 % transparent, more flexible	1548

* OSŁONKA - K / ABDECKUNG - K / COVER - K : bardzo łatwa w montażu „na klik" / sehr einfach in der Montage (just click !) / very easy to assemble (just click !)

OSŁONKA HS ABDECKUNG HS COVER HS	długość Länge length	osłonka Abdeckung cover	wykończenie powierzchni Oberflächenveredelung surface finishing	numer artykułu Artikelnummer article number
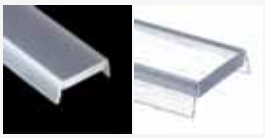	1m 2m	mleczna matt frosted	70 % przeźroczystości, bardziej sztywna, idealnie płaska 70 % transparent, mehr steif, perfekt flach 70 % transparent, more rigid, perfectly flat	1369
		przeźroczysta klar transparent	96 % przeźroczystości, bardziej sztywna, idealnie płaska 96 % transparent, mehr steif, perfekt flach 96 % transparent, more rigid, perfectly flat	1370

* OSŁONKA HS / ABDECKUNG HS / COVER HS - nadaje się znakomicie dla opraw, które są poddane drganiom / eignet sich hervorragend für die Fassungen, die Schwingungen ausgesetzt werden / is highly suitable for fixtures that are exposed to vibrations

ZAŚLEPKI ENDKAPPEN END CAPs		numer artykułu Artikelnummer article number
	zaślepka 3D Endkappe PCV 3D end cap PCV 3D	0957
	zaślepka 3D z otworem Endkappe 3D mit Kabelausgang end cap 3D with hole	1449

PL

Przeznaczenie:

- dla oświetlenia typu LED, na paskach miękkich lub twardych do 10 mm szer.
- do zastosowań wewnętrznych: architektura wnętrz, meblarstwo (zabudowy, kuchnie, meble), schody, wystawiennictwo (ekspozytory), scenografia, reklama, hotele, oświetlenie stanowisk pracy(trudno dostępne, zacienione miejsca)
- do stosowania w styku płaszczyzn różnych elementów, połączonych ze sobą pod kątem prostym. Np : w zbiegu pleców i półek meblowych, w zbiegu pleców i ścianek bocznych witryn, w kącie tworzonym przez styk ściany i framugi okna wystawowego, między podstopnicą a trepem schodów itp.

Opis produktu:

Mocowanie :	taśma dwustronnie klejąca (akcesoria), kleje montażowe
Zakończenie profilu :	zaślepka 3D z tworzywa sztucznego (akcesoria)
Certyfikat / Patent :	CE, wzór chroniony

Zalety:

małe rozmiary, niska masa, łatwy montaż, profil przyjazny środowisku

DE

Anwendung:

- für LED Beleuchtung, mit flex- oder starr- Bändern bis 10 mm Breite
- Beleuchtung von Innenräumen, Akzentbeleuchtung, dekorative Beleuchtung, Möbelschreiner (Nischen, Küchen, Möbel), Treppen, Ausstehllungen, Bühnendekoration, Werbung, Hotels, Beleuchtung des Arbeitsplatzes
- Montage in 90° Ecken; z.B. im Schrank zwischen Rücken- und Seitenwand, Vitrinen, Unterkant Treppe für eine 45° Ausleuchtung und diverse andere Einsatzmöglichkeiten

Produktbeschreibung:

Befestigung:	wärmebeständiges Doppelklebeband für einfache Montage sowie Montageklebstoff (optionales Zubehör)
Abschlusskappe:	End-Abschluss 3D aus Kunststoff (optionales Zubehör)
Zertifikat / Patent:	CE, geschütztes Profil

Vorteile:

Klein in der Vermassung, einfache Montage, leichtes Profil, universale Anwendung, umweltfreundlich

* Die Angaben in unseren Flyer entsprechen dem Stand bei Drucklegung, sind unverbindlich und sollen ausschliesslich Informationszwecken dienen. Wir behalten uns vor, jederzeit Änderungen an unseren Produkten vorzunehmen.

EN

Applications :

- for flexible or hard LED strips up to 10 mm wide
- Indoor: interior design, furniture (kitchen cabinets, closets, thin furniture elements), stairs, exhibitors, scenography, advertisement, hotels, work stations, (hardly accessible – shaded spots)
- furniture corners, surfaces that form 90 degree angels, example: shelf attached to the wall at 90 degree angle

Product Description :

Mounting:	double sided mounting tape (accessories), mounting glue
Ending Element:	plastic 3D end cap (accessories)
Certificate / Patent:	CE, Patent rights

Advantages :

small dimensions, lightweight, easy assembly, universal application, environment friendly

* We reserve the right to change and modify our products.

Expozytor 2

	numer artykułu Artikelnummer article number
EXPOZYTOR 2	0924

PL

Przeznaczenie:

- ekspozytor przeznaczony jest do prezentacji próbek profili
- w szeroki, edukacyjny sposób prezentuje możliwości stosowania profili LED

Opis produktu:

wymiary ekspozytora 2 : wys. 135cm / szer. 90 cm / g. 11 cm

Uprzejmie informujemy o zastrzeżeniu sobie prawa do zmian asortymentowych i modyfikacji produktów

Expozytor 2

DE

Anwendung:

- Expositionen zeigen verschiedene Profilmuster
- Es werden diverse Anwendungsmöglichkeiten aufgezeigt die mit den Profilen und der Ausleuchtung mit LED möglich ist
- Alle Profilmuster werden in ihrer Funktion visuell dargestellt

Produktbeschreibung:

Exposition 2 - Vermassung: Höhe: 135cm / Breite: 90 cm/ Tiefe: 11 cm

* Die Angaben in unseren Flyer entsprechen dem Stand bei Drucklegung, sind unverbindlich und sollen ausschliesslich Informationszwecken dienen. Wir behalten uns vor, jederzeit Änderungen an unseren Produkten vorzunehmen.

EN

Application :

- demonstration of LED profiles applications
- educational display of the LED profiles samples

Product description:

Exhibitor's 2 Measurements: Height: 135 cm (53.7") / Width: 90 cm (35.4") / Depth: 11cm (4.3")

* We reserve the right to change and modify our products.

* Die Angaben in unseren Flyer entsprechen dem Stand bei Drucklegung, sind unverbindlich und sollen ausschliesslich Informationszwecken dienen. Wir behalten uns vor, jederzeit Änderungen an unseren Produkten vorzunehmen.

PDS 4 - ALU

MICRO - ALU

PDS - O

PL

Przeznaczenie:

- stanowi łącznik przewodzący prąd pomiędzy źródłem zasilania i diodami umieszczonymi w oprawie
- umożliwia mocowanie oprawy za pośrednictwem linek lub prętów

Opis produktu:

Materiał:	tworzywo sztuczne, elementy metalowe - przewodzące prąd
Kolor:	szary (tworzywo), stal nierdzewna (elementy metalowe)
Certyfikat / Patent :	CE, wzór chroniony

Zalety:

zaślepki przewodnikowe umożliwiają regulację kąta świecenia oprawy względem elementów mocujących (takich jak: linki, pręty), zmiana kąta świecenia oprawy odbywa się całkowicie bezinwazyjnie dla zlutowanych elementów wewnątrz oprawy

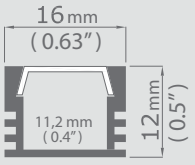

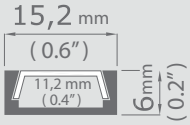

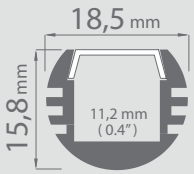

DE

Anwendung:

- Adapter mit Stromversorgung für eine direkte Löt- / Steckverbindung an die LED's
- der Adapter ermöglicht ein Pendelsystem der Profilleuchte durch Drahtseile oder Metallstäbe

Produktbeschreibung:

Material:	Kunstsoff, Metallelemente – Stromversorgung
Farbe:	grau (Kunststoff), Edelstahl (Metallelemente)
Zertifikat / Patent:	CE, geschütztes Profil

Vorteile:

Der Adapter ermöglicht eine Lichtwinkelverstellung durch die Befestigungselemente (Drahtseile oder Metallstäbe), eine Lichtwinkeländerung über den Adapter hat keine Folgen für die gelöteten LED - Verbindungen in der Fassung

EN

Applications :

- electricity conductive connector between the power source and diodes placed in the fixture
- enables the fixture to be mounted with the use of metal wires, metal rods

Product Description :

Material:	plastic, metallic elements – conducting electricity
Color:	grey (plastic), stainless steel (metallic elements)
Certyfikat / Patent :	CE, wzór chroniony

Advantages :

electricity conductive end caps enable regulation of light beam towards the mounting elements (such as: steel wire , steel rod)

* We reserve the right to change and modify our products.

* Die Angaben in unseren Flyer entsprechen dem Stand bei Drucklegung, sind unverbindlich und sollen ausschliesslich Informationszwecken dienen. Wir behalten uns vor, jederzeit Änderungen an unseren Produkten vorzunehmen.

MICRO - ALU

PDS 4 - ALU

45 - ALU

PDS- O

PDS 4 - ALU

OSŁONKA - S / ABDECKUNG - S / COVER - S

Osłonka skupiająca światło / Abdeckung zur Lichtkonzentration / Light Focusing Cover

OSŁONKA - S ABDECKUNG - S COVER - S	długość Länge length	osłonka Abdeckung cover	wykończenie powierzchni Oberflächenveredelung surface finishing	numer artykułu Artikelnummer article number
	1m 2m	przeźroczysta klar transparent	osłonka skupiająca światło Abdeckung zur Lichtkonzentration Light Focusing Cover	00220

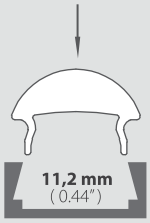

MICRO - ALU
PDS 4 - ALU
MICRO - K
PDS 4 - K
PDS - O
45 - ALU

* do not use COVER-S with:
~~PDS - MDF~~
~~45 - MDF~~
~~PAC - MDF~~
~~STOS - MDF~~

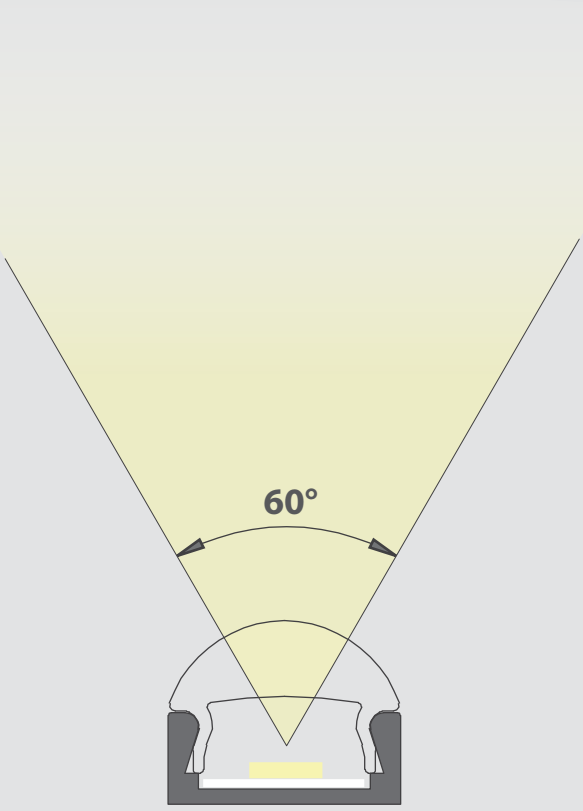

MICRO - ALU
MICRO - K

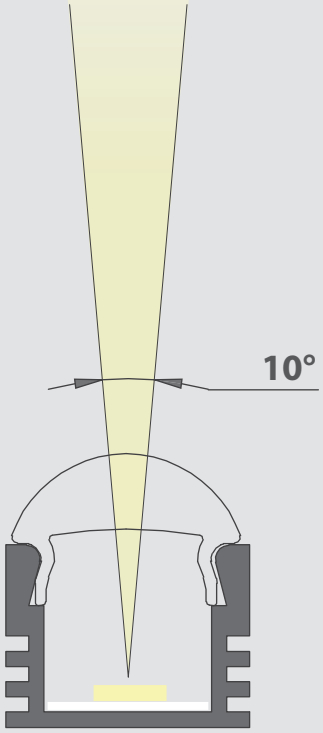

PDS 4 - ALU
PDS 4 - K
PDS - O
45 - ALU

* Die Angaben in unseren Flyer entsprechen dem Stand bei Drucklegung, sind unverbindlich und sollen ausschliesslich Informationszwecken dienen. Wir behalten uns vor, jederzeit Änderungen an unseren Produkten vorzunehmen.

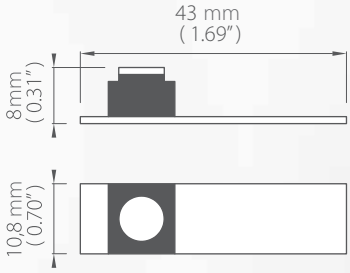

MICRO włącznik MICRO Einschalter MICRO switch	napięcie Spannung voltage	zalecane max. obciążenie prądowe empfohlene max. Betriebsspannung recommended electrical load	numer artykułu Artikelnummer article number
	DC 12V / DC 24V	4A (48W) / 12V 4A (98W) / 24V	1576

MICRO włącznik z przewodem MICRO Einschalter mit Kabel MICRO switch with cable	napięcie Spannung voltage	zalecane max. obciążenie prądowe empfohlene max. Betriebsspannung recommended electrical load	dugość przewodu Kabellänge cable length	numer artykułu Artikelnummer article number
	DC 12V / DC 24V	4A (48W) / 12V 4A (98W) / 24V	1,5 m (590.55")	1491

zaślepki MW MW Endkappen MW End Caps		numer artykułu Artikelnummer article number
	zaślepka MICRO MW z otworem MICRO MW Endkappe mit Kabelausgang MICRO MW end cap with hole	00024
	zaślepka MICRO - K MW MICRO - K MW Endkappe MICRO - K MW end cap	00025
	zaślepka PDS 4 - ALU MW PDS 4 - ALU MW Endkappe PDS 4 - ALU MW end cap	00026
	zaślepka PDS 4 - ALU MW z otworem PDS 4 - ALU MW Endkappe mit Kabelausgang PDS 4 - ALU MW end cap with hole	00027
	zaślepka PDS - O MW PDS - O MW Endkappe PDS - O MW end cap	00028
	zaślepka PDS - O MW z otworem PDS - O MW Endkappe mit Kabelausgang PDS - O MW end cap with hole	00029
	zaślepka 45 - ALU MW 45 - ALU MW Endkappe 45 - ALU MW end cap	00030
	zaślepka 45 - ALU MW z otworem 45 - ALU MW Endkappe mit Kabelausgang 45 - ALU MW end cap with hole	00031
	zaślepka PDS 4 - K MW PDS 4 - K MW Endkappe PDS 4 - K MW end cap	00032

* Zastosowanie MICRO włącznika w profilu wymaga zaślepek MW (zaślepki dla MICRO włącznika) . Standardowe zaślepki uniemożliwiają złożenie oprawy. / Useage of the MICRO switch in profiles requires MW end caps (end caps for MICRO switch). The lighting fixture can not be assebmled with the use of standard end caps.

MICRO włącznik / MICRO Einschalter / MICRO switch

podkładka MW 11x5 MW Basis 11x5 MW base 11x5	dugość Länge length	szerokość Breite width	wysokość Höhe height	wykończenie powierzchni Oberflächenveredelung surface finishing	numer artykułu Artikelnummer article number
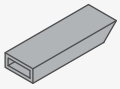	33 mm (1.29")	11 mm (0.43")	5 mm (0.19")	surowe aluminium Roh - Aluminium raw - aluminum	00035

podkładka MW 11x5 dla LED MW Basis 11x5 für LED MW Base 11x5 for LED	dugość Länge length	szerokość Breite width	wysokość Höhe height	wykończenie powierzchni Oberflächenveredelung surface finishing	numer artykułu Artikelnummer article number
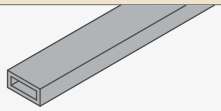	1m (393.7") 2m (787.4")	11 mm (0.43")	5 mm (0.19")	surowe aluminium Roh - Aluminium raw - aluminum	00036

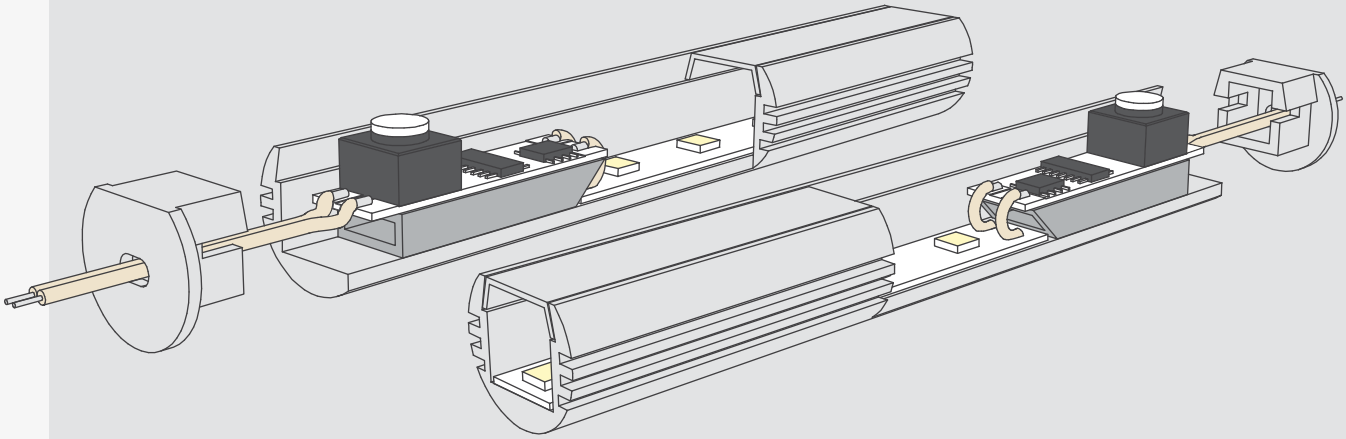

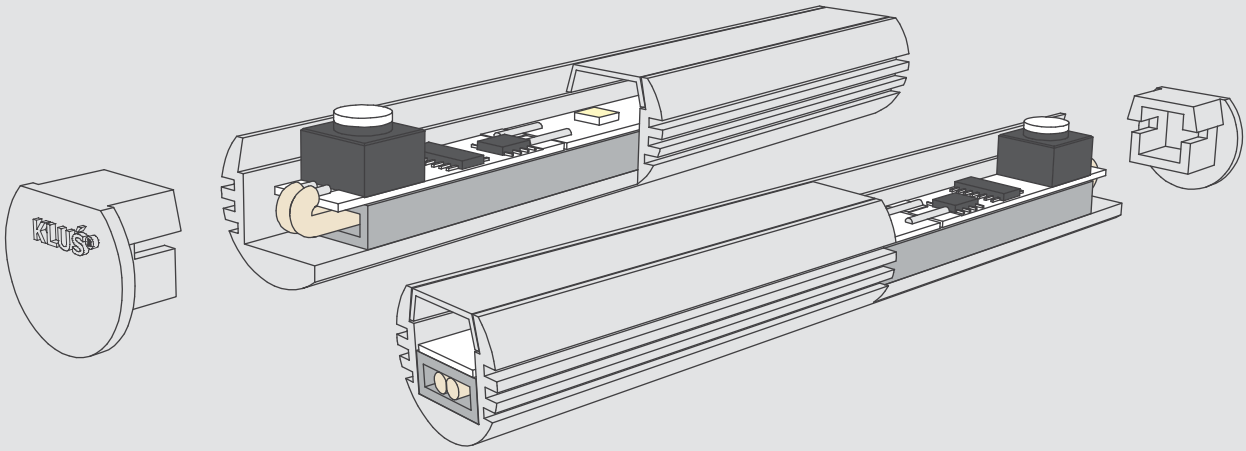

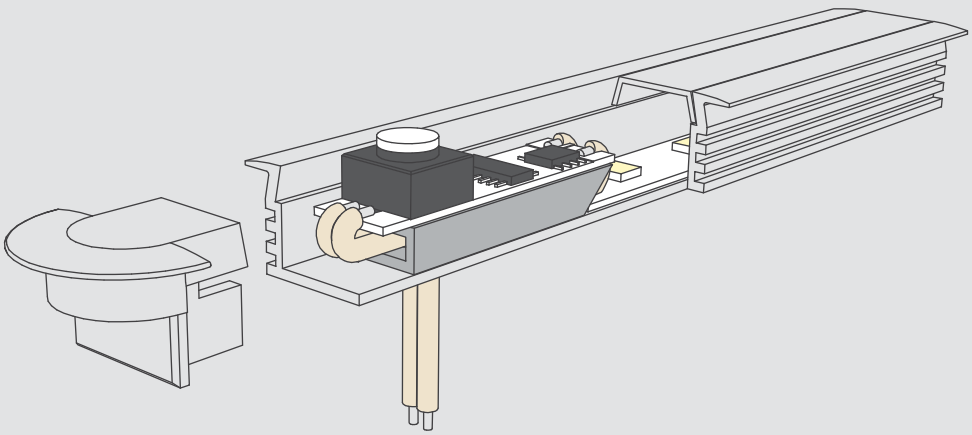

* Die Angaben in unseren Flyer entsprechen dem Stand bei Drucklegung, sind unverbindlich und sollen ausschliesslich Informationszwecken dienen. Wir behalten uns vor, jederzeit Änderungen an unseren Produkten vorzunehmen.

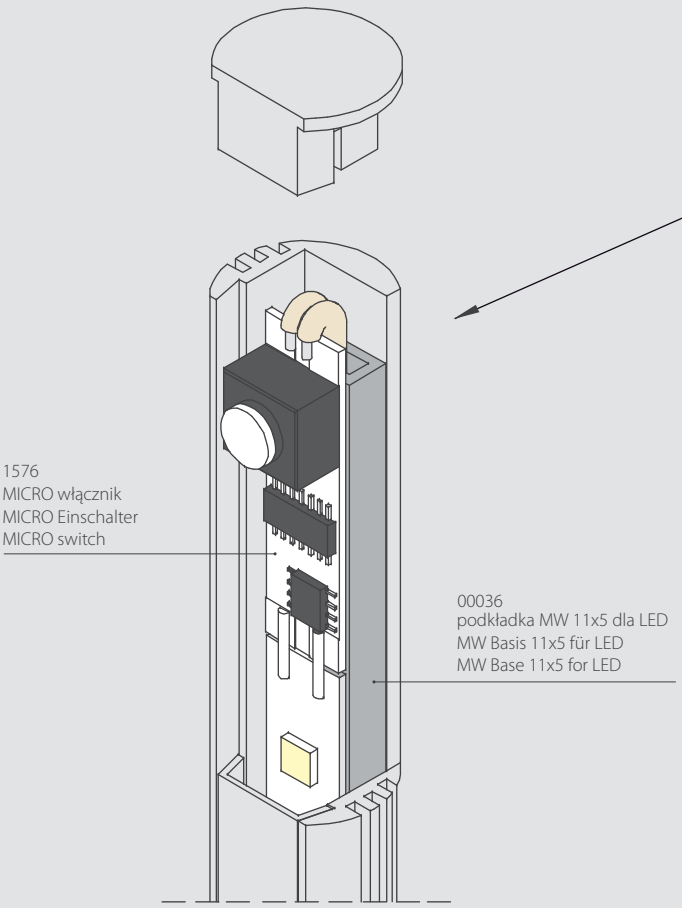
1576
MICRO włącznik
MICRO Einschalter
MICRO switch
00036
podkładka MW 11x5 dla LED
MW Basis 11x5 für LED
MW Base 11x5 for LED

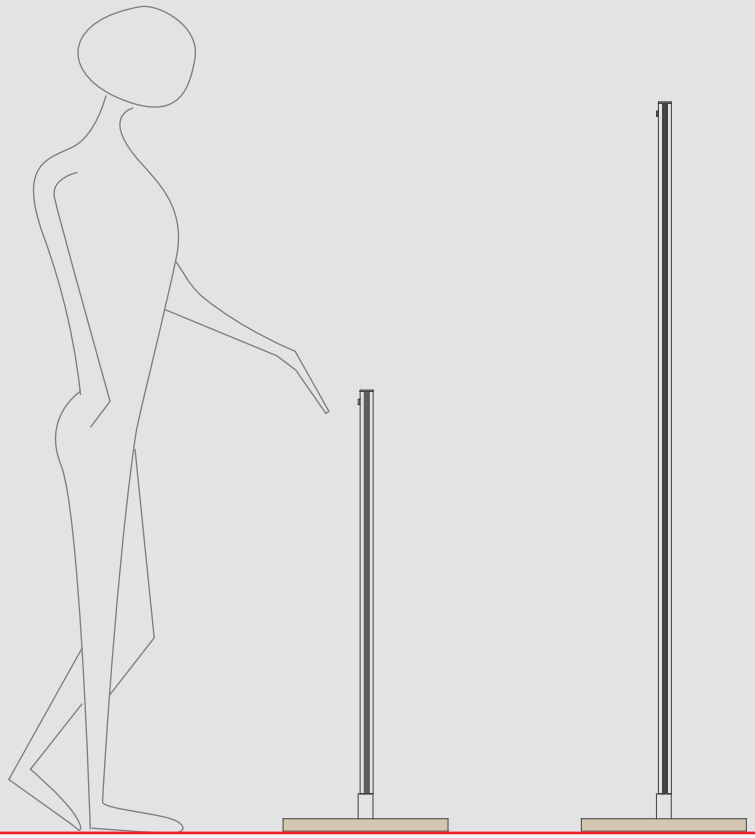

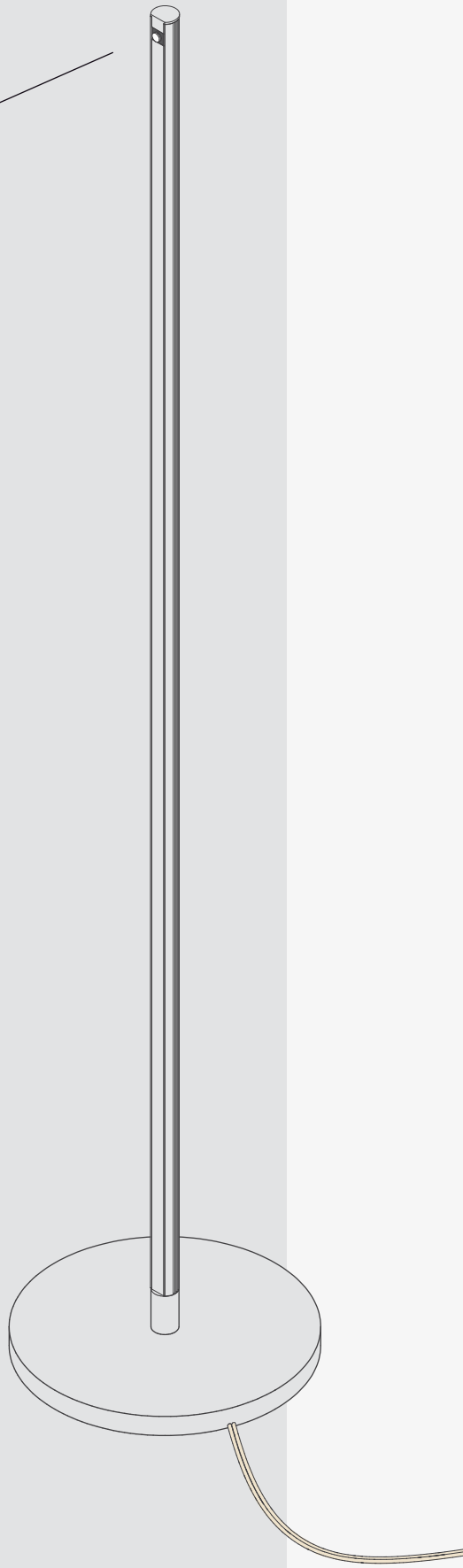

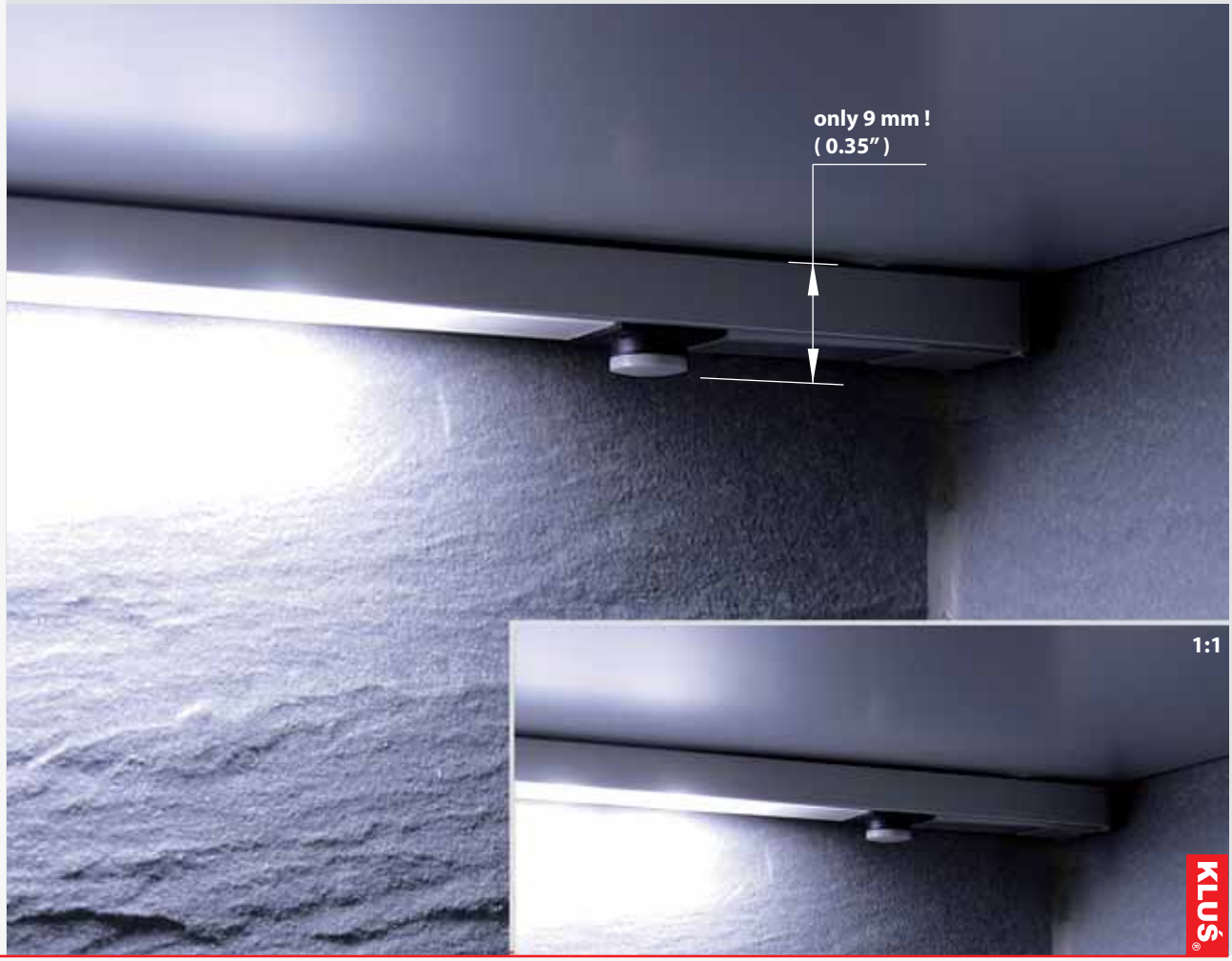
only 9 mm !
(0.35″)
1:1

Micro ZW (z włącznikiem / mit Einschalter / with micro switch)

PL

Przeznaczenie:

- do zastosowań wewnętrznych: meble, wnętrza, sklepy, hotele, ekspozytory, oświetlenie stanowisk pracy (trudno dostępne - zacienione miejsca)
- do zastosowań zewnętrznych (możliwość uzyskania poziomu szczelności IP 67)

Opis produktu:

Długości:	min. 250 mm - max. 2000mm (produkowane co 50 mm)
Moc diody:	0,08 W lub 0,24 W
Pobór mocy:	dla dł. oprawy 550 mm: 2,4 W (dioda 0,08W) 7,2 W (dioda 0,24W)
Lumen output:	dla dł. oprawy 550mm: (dioda 0,24W / led białe zimne) 500lm
Temperatura barwna:	LED białe zimne (6000 K) ; LED białe ciepłe (3000 K) (akcesoria)
Zasilanie:	DC 12 V
Mocowanie:	taśma dwustronnie klejąca ; mocownik (akcesoria)
Korpus oprawy:	aluminium anodowane
Kabel:	szary
Osłonka:	przeźroczysta ; mleczna
Certyfikat / Patent:	CE, wzór chroniony

Zalety:

małe zużycie energii, długa żywotność LED, małe rozmiary, łatwy montaż, łatwość zastosowania, nowoczesny design, możliwość wyboru: długości, mocy, temperatury barwnej LED, oprawa przyjazna otoczeniu

Electricity conductive end caps:

DE

Anwendung:

- Beleuchtung von Innenräumen, Akzentbeleuchtung, dekorative Beleuchtung, Möbelschreiner (Nischen, Küchen, Möbel), Treppen, Ausstehllungen, Bühnendekoration, Werbung, Hotels, Beleuchtung des Arbeitsplatzes
- Einsatz möglich auch im Aussenbereich (Schutzklasse IP 67 möglich)

Produktbeschreibung:

Länge:	min. 250 mm – max. 2000 mm (je 50 mm produziert)
Leistung der LED:	0,08W oder 0,24W
Energieverbrauch:	bei einer Länge von 550 mm: 7,2W (Diode 0,24W) ; 2,4W (Diode 0,08W)
Lumen:	bei einer Länge von 550 mm: 7,2W (Diode 0,24W) Lichtfarbe kaltweiss = 500lm
Temperatur / Lichtfarbe:	LED kaltweiss (6000K); LED warmweiss (3000K) Erhältlich
Stromversorgung:	DC 12V
Befestigung:	wärmebeständiges Doppelklebeband für einfache Montage oder Klebstoff (optionales Zubehör)
Fassungsgehäuse:	Aluminium eloxiert
Kabel:	grau
Kunststoff - Abdeckung:	opalweiss, klar
Zertifikat / Patent:	CE, geschütztes Profil

Vorteile:

Energieeffizienter Verbrauch, lange Lebensdauer, klein in der Vermassung, einfache Montage und Anwendung, modernes Design, Wahl in der Länge, Leistung, Lichtfarbe, leichtes Profil, umweltfreundlich

EN

Applications :

- indoor applications: furniture, interiors, stores, hotels, exhibitors, work stations (hardly accessible – shaded spots)
- outdoor (IP 67 waterproof level can be achieved)

Product Description :

Length:	min. 250mm (15.7") – max. 2000mm (manufactured in 50mm (1.97") increments)
Electrical power:	0.08 W or 0.24 W
Power consumption:	for the 550 mm (21.7") long frame: 2.4 W (0.08 W diode) ; 7.2W (0.24 W diode)
Light output:	500 lumens for the 550 mm (21.7") long frame (0.24W diode) cold white LED
Color Temperature:	cold white: 6000K; warm white: 3000K (other colors available, accessories)
Input Voltage:	12V DC
Mounting:	double sided tape or mounting bracket (accessories)
Material:	anodized aluminum
Wire:	grey
Cover:	transparent, frosted
Certificate / Patent:	CE, Patent rights

Advantages :

Energy efficient – low energy usage, long LED lifespan, small dimensions, easy assembly, user - friendly, modern design, choice of: length, power, LED color temperature, fixture is environment – friendly.

* We reserve the right to change and modify our products.

* Die Angaben in unseren Flyer entsprechen dem Stand bei Drucklegung, sind unverbindlich und sollen ausschliesslich Informationszwecken dienen. Wir behalten uns vor, jederzeit Änderungen an unseren Produkten vorzunehmen.
/ We reserve the right to change and modify our products.

Oprawa oświetleniowa Micro / Micro fixture / Micro Fassung

Komplet bez LED / Set without LEDs		
długość Länge length	osłonka HS Abdeckung HS cover HS	numer artykułu Artikelnummer article number
1m	mleczna matt frosted	1521
1m	przeźroczysta klar transparent	1564

1x
2x
2x

	opis Beschreibung description	długość Länge length	osłonka HS Abdeckung HS cover HS	numer artykułu Artikelnummer article number
	oprawa przewodnikowa PDS - O bez źródeł światła LED PDS - O Stromversorgung Beleuchtungsfassung ohne LEDs PDS - O electricity conductive light fixture without LEDs	1m	mleczna matt frosted	1522
			przeźroczysta klar transparent	1556

	opis Beschreibung description	długość Länge length	numer artykułu Artikelnummer article number
	pręt ze stali nierdzewnej, Ø 3mm, wygięty Metallstab aus Edelstahl, Ø 3mm, gebogen Stainless steel rod, Ø 3mm, bent	53 cm	1528

	opis Beschreibung description	numer artykułu Artikelnummer article number
	zawieszka wzdłużna do blatów PDS - O Leuchte Befestiger für die Platte PDS - O lamp fastener for countertops	1524

Komplet z LED / Set with LEDs

1x 2x 2x

długość Länge length	napięcie Spannung voltage	pobór mocy Energieverbrauch power consumption	temp. barwna Temp./Lichtfarbe color temp.	lumeny Lumen lumen output	osłonka HS Abdeckung HS cover HS	numer artykułu Artikelnummer article number
1m	DC 12 V	14 W	3000 - 4000 K białe ciepłe warmweiss warm white (G024-050-10-03WW) Nr. 1539	800 lm	mleczna matt frosted	1580
					przeźroczysta klar transparent	1581

* Zalecany zasilacz / empfohlene Netzteile / recommended power supply: Mean Well DC 12 V, 18 W

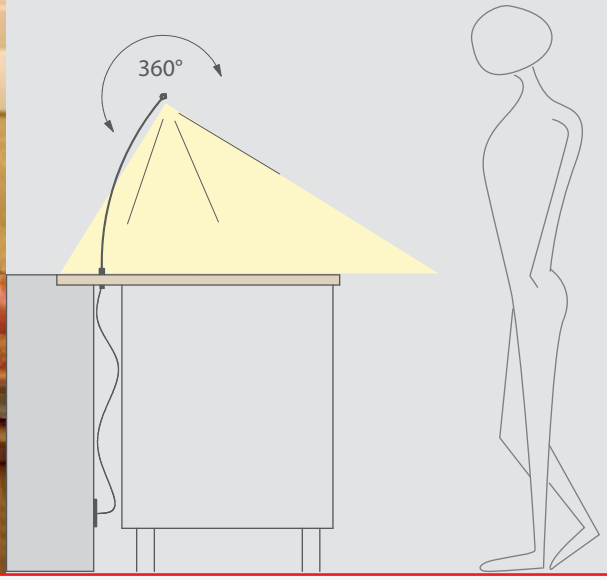

* Die Angaben in unseren Flyer entsprechen dem Stand bei Drucklegung, sind unverbindlich und sollen ausschliesslich Informationszwecken dienen. Wir behalten uns vor, jederzeit Änderungen an unseren Produkten vorzunehmen.
/ We reserve the right to change and modify our products.

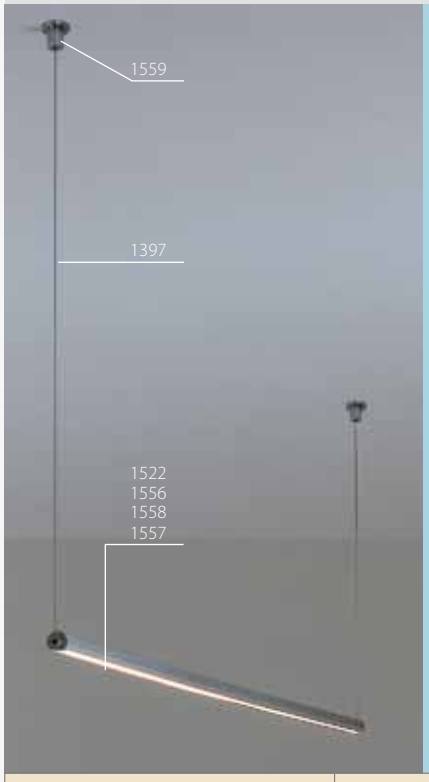

Komplet bez LED
Set ohne LED
Set without LEDs

2x

2x

1x

długość Länge length	osłonka HS Abdeckung HS cover HS	numer artykułu Artikelnummer article number
1m	mleczna matt frosted	1560
	przeźroczysta klar transparent	1561
1,5m	mleczna matt frosted	1562
	przeźroczysta klar transparent	1563
2m	mleczna matt frosted	00076
	przeźroczysta klar transparent	00077

	opis Beschreibung description	numer artykułu Artikelnummer article number
	zawieszka wzdłużna do kartongipsu Befestiger für Karton - Gips Decke fastener for drywall ceiling	1559

	opis Beschreibung description	długość Länge length	numer artykułu Artikelnummer article number
	linka stalowa, Ø 1mm Drahtseil, Ø 1mm steel wire, Ø 1mm	1m	1397

	opis Beschreibung description	długość Länge length	osłonka HS Abdeckung HS cover HS	numer artykułu Artikelnummer article number
	oprawa przewodnikowa PDS - O bez źródeł światła LED Stromversorgung Beleuchtungsfassung ohne LEDs electricity conductive light fixture without LEDs	1m	mleczna matt frosted	1522
			przeźroczysta klar transparent	1556
		1,5m	mleczna matt frosted	1558
			przeźroczysta klar transparent	1557
		2m	mleczna matt frosted	00088
			przeźroczysta klar transparent	00089

napięcie Spannung voltage	temp. barwna Temp./Lichtfarbe color temp.	długość Länge length	pobór mocy Energieverbrauch power consumption	lumeny Lumen lumen output	osłonka HS Abdeckung HS cover HS	numer artykułu Artikelnummer article number
DC 12 V	3000 - 4000 K białe ciepłe warmweiss warm white (G024-050-10-03WW) Nr. 1539	1m	14 W	800 lm	mleczna matt frosted	1582
					przeźroczysta klar transparent	1583
		1,5m	20 W	1200lm	mleczna matt frosted	1584
					przeźroczysta klar transparent	1585
		2m	26 W	1600lm	mleczna matt frosted	00074
					przeźroczysta klar transparent	00075

Komplet z LED
Set mit LED
Set with LEDs

2x

2x

1x

* Przy długości 2m może występować ugięcie profilu do 6mm.
/ Bei einer Länge von 2m kann sich die Pendelleuchte (Profil) bis 6mm durchhängen.
/ Bending of up to 6mm may occur on 2m hanging profiles

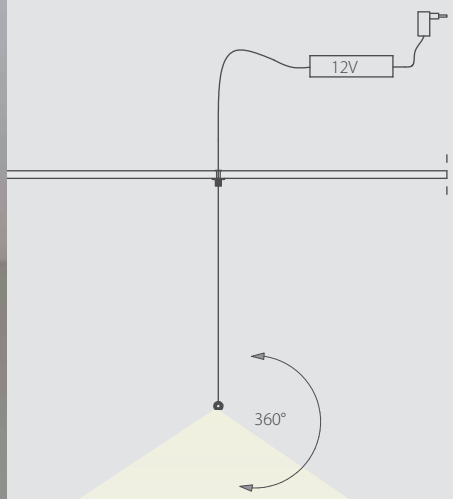

* Zalecany zasilacz / empfohlene Netzteile / recommended power supply:

Mean Well DC 12 V:
18W (for 1m)
35 W (for 1.5m and 2m)

* Die Angaben in unseren Flyer entsprechen dem Stand bei Drucklegung, sind unverbindlich und sollen ausschliesslich Informationszwecken dienen. Wir behalten uns vor, jederzeit Änderungen an unseren Produkten vorzunehmen.
/ We reserve the right to change and modify our products.

Komplet bez LED
Set ohne LED
Set without LEDs

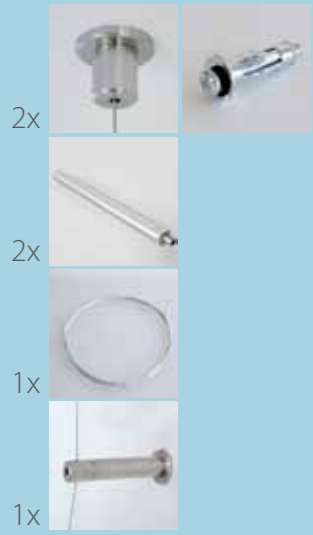

długość Länge length	osłonka HS Abdeckung HS cover HS	numer artykułu Artikelnummer article number
1m	mleczna matt frosted	00068
	przeźroczysta klar transparent	00069

	opis Beschreibung description	numer artykułu Artikelnummer article number
	zawieszka wzdłużna do kartongipsu Befestiger für Karton - Gips Decke fastener for drywall ceiling	1559

	opis Beschreibung description	długość Länge length	osłonka HS Abdeckung HS cover HS	numer artykułu Artikelnummer article number
	oprawa przewodnikowa PDS - O bez źródeł światła LED Stromversorgung Beleuchtungsfassung ohne LEDs electricity conductive light fixture without LEDs	1m	mleczna matt frosted	1522
			przeźroczysta klar transparent	1556

	opis Beschreibung description	długość Länge length	numer artykułu Artikelnummer article number
	linka stalowa, Ø 1mm Drahtseil, Ø 1mm steel wire, Ø 1mm	2m	00066

	opis Beschreibung description	długość Länge length	numer artykułu Artikelnummer article number
	mocowanie dolne kinkietu Untere Befestigung der Pendelleuchte sconce bottom fastener	73mm	00067

Komplet z LED / Set mit LED / Set with LEDs

długość Länge length	napięcie Spannung voltage	pobór mocy Energieverbrauch power consumption	temp. barwna Temp./Lichtfarbe color temp.	lumeny Lumen lumen output	osłonka HS Abdeckung HS cover HS	numer artykułu Artikelnummer article number
3x1m	DC 14 V	3x14 W	3000 - 4000 K białe ciepłe warmweiss warm white (024-050-10-03WW)Nr. 1275	3x 800 lm	mleczna matt frosted	00064
					przeźroczysta klar transparent	00065
			6000 - 8000 K białe zimne kaltweiss cold white (024-050-10-03W)Nr. 1273	3x 900 lm	mleczna matt frosted	00070
					przeźroczysta klar transparent	00071

* Zalecany zasilacz / empfohlene Netzteile / recommended power supply:

Mean Well DC 12 V:
50W (for 3 x 1m)

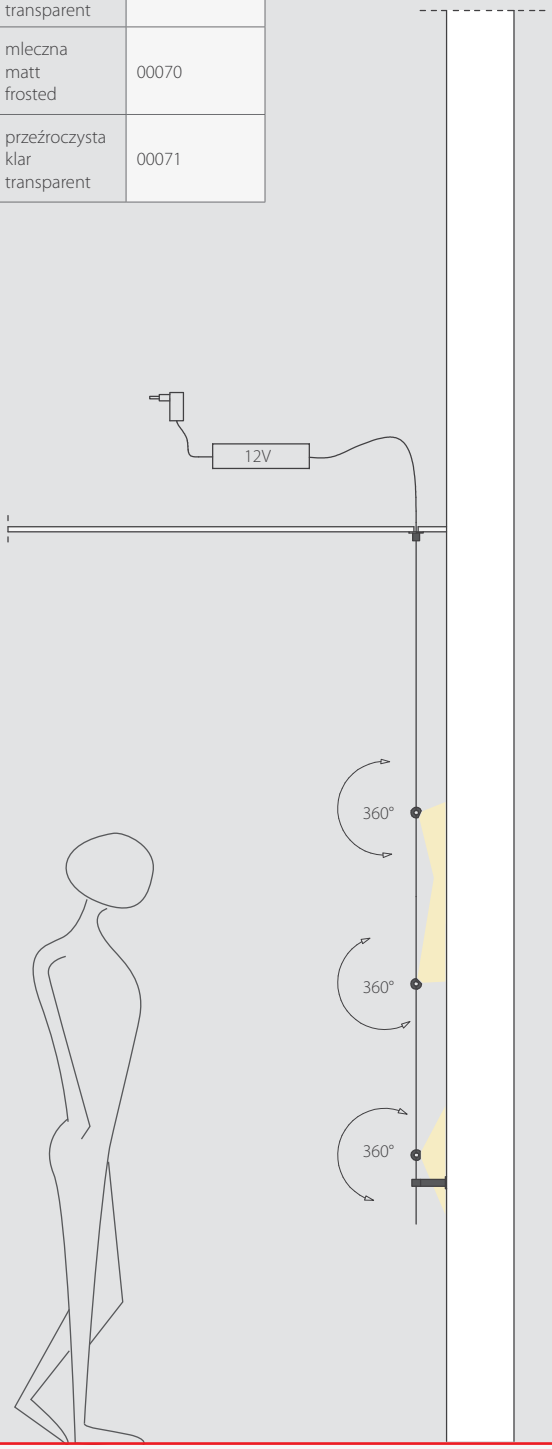

* Die Angaben in unseren Flyer entsprechen dem Stand bei Drucklegung, sind unverbindlich und sollen ausschliesslich Informationszwecken dienen. Wir behalten uns vor, jederzeit Änderungen an unseren Produkten vorzunehmen.
/ We reserve the right to change and modify our products.

Komplet z LED / Set mit LED / Set with LEDs

2x
2x

3x
2x

długość Länge length	napięcie Spannung voltage	pobór mocy Energieverbrauch power consumption	temp. barwna Temp./Lichtfarbe color temp.	lumeny Lumen lumen output	osłonka HS Abdeckung HS cover HS	numer artykułu Artikelnummer article number
3x1m	DC 12 V	3x14 W	3000 - 4000 K białe ciepłe warmweiss warm white (024-050-10-03WW) Nr. 1275	3x 800 lm	mleczna matt frosted	00200
					przeźroczysta klar transparent	00199
			6000 - 8000 K białe zimne kaltweiss cold white (024-050-10-03W) Nr. 1273	3x 900 lm	mleczna matt frosted	00202
					przeźroczysta klar transparent	00201

* Zalecany zasilacz / empfohlene Netzteile / recommended power supply:
Mean Well DC 12 V: 50W (for 3 x 1m)

	opis Beschreibung description	długość Länge length	osłonka HS Abdeckung HS cover HS	numer artykułu Artikelnummer article number
	oprawa przewodnikowa PDS - O bez źródeł światła LED PDS - O Stromversorgung Beleuchtungsfassung ohne LEDs PDS - O electricity conductive light fixture without LEDs	1m	mleczna matt frosted	1522
			przeźroczysta klar transparent	1556

	opis Beschreibung description	długość Länge length	numer artykułu Artikelnummer article number
	linka stalowa, Ø 1mm Drahtseil, Ø 1mm steel wire, Ø 1mm	2m	00066

	opis Beschreibung description	długość Länge length	numer artykułu Artikelnummer article number
	mocowanie dolne kinkietu Untere Befestigung der Pendelleuchte sconce bottom fastener	73mm	00067

	opis Beschreibung description	długość Länge length	numer artykułu Artikelnummer article number
	mocowanie zasilające kinkietu Stromversorgung - Befestigung der Pendelleuchte sconce electricity conductive - fastener	73mm	00198

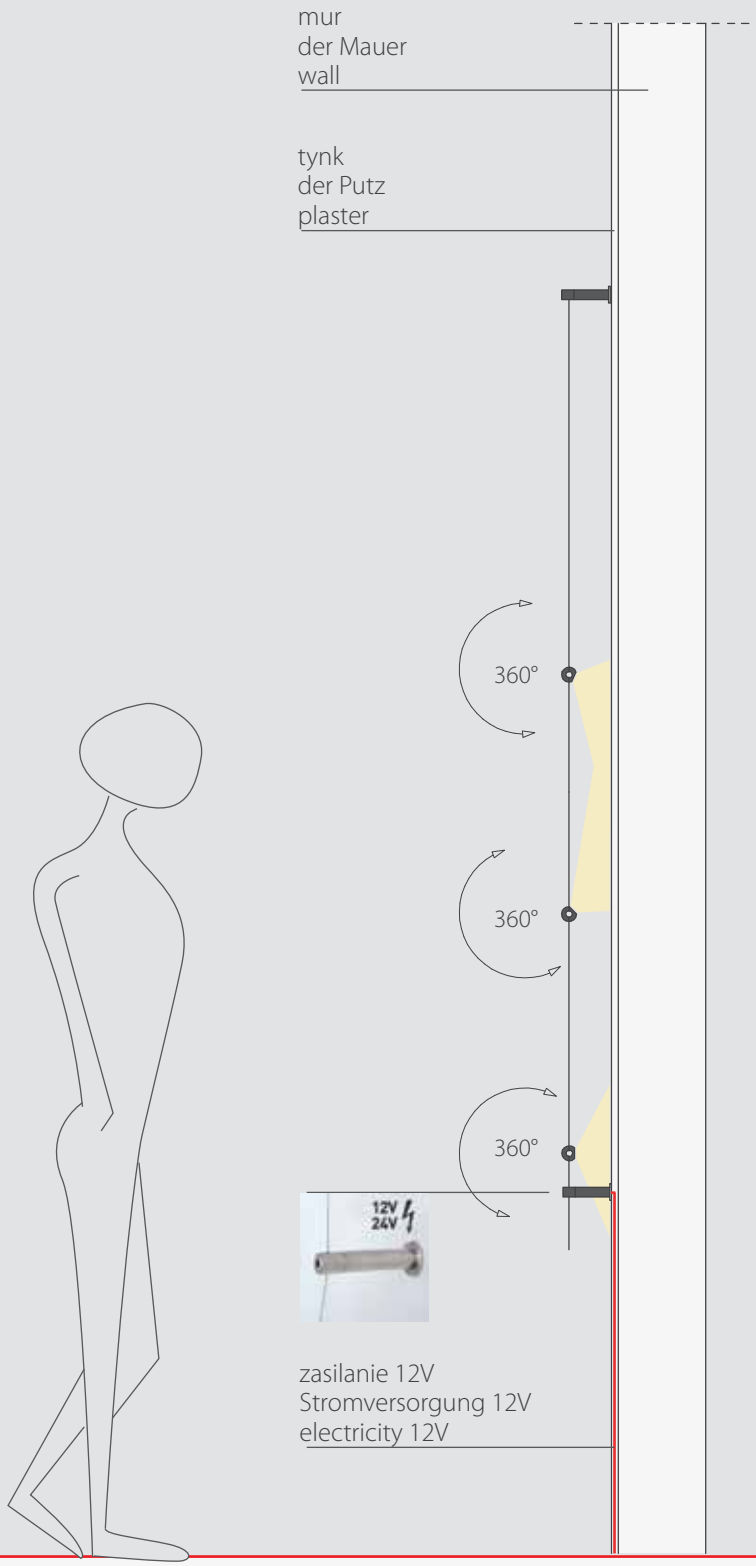

* Die Angaben in unseren Flyer entsprechen dem Stand bei Drucklegung, sind unverbindlich und sollen ausschliesslich Informationszwecken dienen. Wir behalten uns vor, jederzeit Änderungen an unseren Produkten vorzunehmen.
/ We reserve the right to change and modify our products.

Lampa PATYK (bez Micro włącznika) PATYK Fassung (ohne Micro Einschalter) PATYK Light Fixture (without Micro Switch)	napięcie Spannung voltage	temp. barwna Temp./Lichtfarbe color temp.	pobór mocy Energieverbrauch power consumption	lumeny Lumen lumen output	osłonka HS Abdeckung HS cover HS	wysokość Höhe height	numer artykułu Artikelnummer article number
	DC 12 V	3000 - 4000 K białe ciepłe warmweiss warm white (024-050-10-03WW) Nr. 1275	16 W	900 lm	mleczna matt frosted	121,5cm	00096

Lampa PATYK ZW (z Micro włącznikiem) ZW PATYK Fassung (mit Micro Einschalter) PATYK ZW Light Fixture (with Micro Switch)	napięcie Spannung voltage	temp. barwna Temp./Lichtfarbe color temp.	pobór mocy Energieverbrauch power consumption	lumeny Lumen lumen output	osłonka HS Abdeckung HS cover HS	wysokość Höhe height	numer artykułu Artikelnummer article number
	DC 12 V	3000 - 4000 K białe ciepłe warmweiss warm white (024-050-10-03WW) Nr. 1275	16 W	900 lm	mleczna matt frosted	124,5cm	00139

oprawa PDS-O PATYK PATYK PDS - O Beleuchtungsfassung PATYK PDS - O Light Fixture	długość Länge length	wykończenie powierzchni Oberflächenveredelung surface finishing	numer artykułu Artikelnummer article number
	117 cm	anodowane aluminium eloxiert Aluminium anodized Aluminum	00111

oprawa PDS-O PATYK ZW (z micro włącznikiem) PATYK ZW PDS - O Beleuchtungsfassung (mit Micro Einschalter) PATYK ZW PDS - O Light Fixture (with the micro switch)	długość Länge length	wykończenie powierzchni Oberflächenveredelung surface finishing	numer artykułu Artikelnummer article number
	120 cm	anodowane aluminium eloxiert Aluminium anodized Aluminum	00122

baza okrągła PATYK 26 - fornir PATYK 26 Fornir - runde Basis PATYK 26 Veneer - round base	szerokość Breite width	wysokość Höhe height	numer artykułu Artikelnummer article number
	24 cm	10 cm	00144

złącze przewodnikowe PATYK PATYK - Adapter mit Stromversorgung PATYK - Electricity conductive connector	wysokość Höhe height	numer artykułu Artikelnummer article number
	7 cm	00044

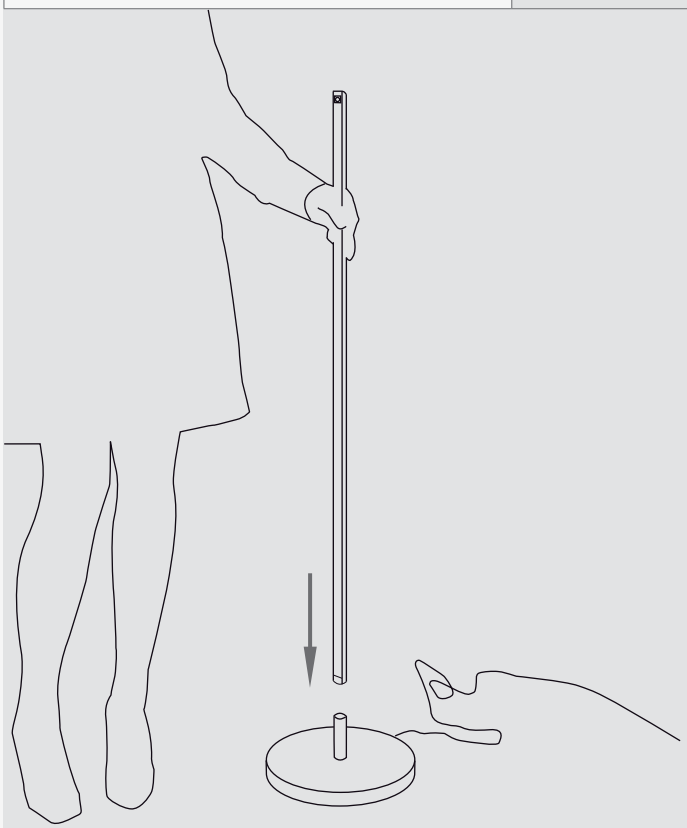

* Die Angaben in unseren Flyer entsprechen dem Stand bei Drucklegung, sind unverbindlich und sollen ausschliesslich Informationszwecken dienen. Wir behalten uns vor, jederzeit Änderungen an unseren Produkten vorzunehmen.
/ We reserve the right to change and modify our products.

Kluś Company Designer and Producer of LED Profiles & Fixtures (LED Extrusions)

POLAND | Headquarters

Sales department :
adam@klus.com.pl
marek@klus.com.pl
+ 48 603 606 780
tel / fax. +48 22 757 40 51
www.KlusDesign.pl

05-502 Piaseczno - Kamionka
ul. Świerkowa 6
NIP: PL 123-000-58-69
POLAND

USA | Department

KLUS LLC
2501 27TH Ave, Suite F-4
Vero Beach , FL 32960
Sales Department:
tel. 001/ 772 321 2260
sophia@klusdesign.com
www.KlusDesign.com

Kluś Partners :

AUSTRIA

KLUŚ
PROJEKT-LICHT
Markus Untertrifaller
Gewerbepark 3 Top 5, A-6068 Mils
Tel.: +43 (0) 5223 55 474
Fax: +43 (0) 5223 55 959
office@projekt-licht.at
projekt-licht@aon.at
www.projekt-licht.at

AUSTRALIA

Inlite
A 44-46 Chippen St
Chippendale NSW 2008
T 02 9699 3900
F 02 9699 3800
info@inlite.co.au
www.inlite.com.au

BELARUS

BELARUSBELAIST CO LID
220033, Serafimovicha 13/13,Minsk,
Republic of Belarus
Tel/fax: +375 (17) 214-73-55
Tel: +375(17)214-73-27
Attn: Mr. Vladimer
info@belaist.by
www.belaist.by

CYPRUS

X.N AVERTA
INVESTMENTS Ltd
Tel: +357-25507000
(Ext.151)
Member of X.N Group
www.xngroup.com

CZECH REPUBLIC

KLUŚ
KLUSDESIGN CZ
Radovan Jaroš
Jablunkovská 40a,
737 01 Český Těšín
Czech Republic
Tel: +420 776100983
info@klusdesign.cz
www.klusdesign.cz

ESTONIA

KLUŚ
ELEKTRI EKSPERT OÜ
Nooruse 1A, 76901
Tabasalu, Harku Vald, Harjumaa
GSM: (+372) 56 485 215
Tel. (+372) 6 386 416
Faks: (+372) 6 084 005
www.ledekspert.eu

FINLAND

KLUŚ
VA IMPORT OY
Leinosentie 6
04440 Järvenpää
Tel. +358 40 720 5975
myynti@vaimport.fi
www.vaimport.fi

FRANCE

KLUŚ
FRANCESEET / EUROPOLE
ZAC de Chassagne
69360 TERNAY
main office phone (French, English):
+33 472 49 80 49
www.europole.net
Sales department:
Nicole Bonnard (French):
+33 472 49 80 43
nicole.bonnard@seet.fr
Biyun Zhou (English):
+33 472 49 80 47
b.zhou@seet.fr

GERMANY

KLUŚ
KANIA GmbH
Wullener Feld 7d
58454 Witten
Germany
Telefon: +49 (0) 2302 96010 0
Fax: +49 (0) 2302 960 1019
verkauf@kania.deinfo@kania.de
www.kania.de

HUNGARY

KLUŚ

BASE LIGHTING KFT
1173 Cinkotai út 2/3, Budapest
Telefon: (+361)258-0992
baselighting@baselighting.hu
www.baselighting.hu

ITALY

KLUŚ

TERZALUCE S.R.L.
VIA DEI LAVORI 3
20090 BUCCINASCO, MILANO
+390245719183
info@terzaluce.it
www.terzaluce.it
Chief operating officer:
Matthias Benvegnu
+39 346 0817398

LATVIA

KLUŚ

SLM Solutions SIA
Brivibas 165, Riga
Latvia, LV-1012
Phone: +371 67376717
info@slm-solutions.lv
www.slm-solutions.lv

LEBANON

KLUŚ

TABET ENGINEERING
& LIGHTING CO.
1st Floor, Asfar Building
Al Arz Street, Saifi
Beirut, Lebanon
Tel: +961 1 56 44 45
www.tabet-engineering.com

LITHUANIA

KLUŚ

UAB JML GROUP
Naugarduko str. 91-108
LT-03202 Vilnius, Lithuania
Sales department:
Viktor Glavinski
Tel.: +370 5213 3603 (15)
Mob.: +370 650 92 654
Fax.: +370 5 2159198
viktor@jml-group.lt
www.jml-group.lt

LITHUANIA

UAB GERHARD PETRI VILNIUS
Naugarduko str96
03-202 Vilnius, Lithuania
Phone 52395209
gerpetri@gph.lt
www.gph.lt

NORWAY

KLUŚ

NORLUX
post@norlux.no
Tlf.: + 47 33 30 10 80
Fax: +47 33 30 10 85
www.norlux.no

POLAND

KLUŚ

BESTLOOK
Piotr Stykowski
Sklep firmowy
Bartycka 10, Warszawa
tel.: 228411521
bestlook2@bestlook.com.pl
www.oswietlenia.com

POLAND

KLUŚ

Klaudiusz Kurek
33-300 Nowy Sącz, Rynek 4
+48 505 605 007
+48 (18) 443 85 95
klaudiusz@klus.com.pl
www.KlusDesign.pl

POLAND

KLUŚ

PRESCOT S.C.
Ul. Suwalska 6B
11-500 Giżycko
Tel./Fax.: 0-87/428-17-09
komponenty@prescot.pl

POLAND

KLUŚ

SELLNEO Sp. z o.o.
ul. Trzy Lipy 3
80-172 Gdańsk
tel.: +48 517 980 208
email: biuro@sellneo.pl
www.sellneo.pl

PORTUGAL

KLUŚ

New Estimated Time 7s, Lda
Rua São Sebastião, 126
3810-187 Aveiro – Portugal
Phone: 234196156, Fax: 234196148
comersial@perfisled.com
geral@perfisled.com
nuno.loureiro@baixoconsumo.com
nuno.tavares@baixoconsumo.com
www.perfisled.com

RUSSIA

TRANSISTOR.
111399 Moscow,
1 st Mitinskaya lane, 15
Tel: +7 495 926-56-50
Tel/fax: +7 495 797-34-52
Attn: Mr. Maxim
maxim@transistor.ru
www.transistor.ru

SLOVAKIA

KLUŚ
MRAVEC ZA, s.r.o.
Nova 44
010 03 Žilina
Tel.: 041/5 6262 55
Fax: 041/5 6670 06
E-mail: mravec@mravec.sk

SLOVENIA

KLUŚ
ETT LIGHTING d.o.o.
SI-3204 Dobrna, Slovenia
tel: 00386 3 780 10 72
fax: 00386 3 780 10 78
info@ett-lighting.com
www.ett-lighting.com
www.ett-lighting.si

SOUTH AFRICA

KLUŚ
GRANT - TECH DESIGN
John Grant
Cell: +27(0) 72 155 7906
Fax: +27(0) 86 606 9765
jgrant@klus.grant-techdesign.com
www.klus.grant-techdesign.com

SPAIN

KLUŚ
ENERIMPORT
Enerimport
Artunduaga,
4 Planta Interior
Nave 10
48970 Basauri -Bizkaia
Spain+34 655 73 43 11
enerimport@enerimport.com
www.enerimport.com

SPAIN

RAT LIGHT SYSTEM
Abraham Seco Armesto
Dpto. Ingeniería
ingenieria@ratsl.com
Skype: ingenieria.ratsl.com
Mobile: +34 687 609 182
Pol. Ind. Trobajo del Camino
C/Las Vargas, Parcela 70 24010
TROBAJO DEL CAMINO (LEON)
Telf./Fax: +34 987 800 037,
+34 987 800 736
www.ratsl.com

SWEDEN

NORLUXGøteborg
Johan Pennlert
+46 708 77 84 80
Johan.pennlert@norlux.no
www.norlux.no

SWITZERLAND

KLUŚ
PROFLIGHT AG
Sales Manager:
Gianni Giovanniello
Postfach 237, Eichengasse 2
CH-6331 Hünenberg /Zug
(Ph) 41 41 761 2222
(Fax) 41 41 761 2323
email: info@proflight.ch
www.proflight.ch

UNITED ARAB EMIRATES

KLUŚ
ARABIAN SCANDINAVIANGENERAL
TRADING CO. L.L.C. (Arasca)
Showroom no. 3, ground floor,
Shaiki Omar Obaid Al
Majid Building,
Building no. 215-603,
TEL : 009714 - 2861 362
FAX : 009714 - 2861 364
Vivek Singh
vivek@arasca.ae
www.arasca.ae

UNITED KINGDOM

MR. RESISTOR
Leigh Everett
+442088742234
leigh@mr-resistor.co.uk
sales@mr-resistor.co.uk21 Lydden
Road, WandsworthLondon SW18 4LT
www.mr-resistor.co.uk

inch/mm
OFF

PL / § Firma Kluś na podstawie art. 25 ust. 1 pkt. 1b ustawy z dnia 4 lutego 1994 roku o prawie autorskim i prawach pokrewnych wyraźnie zastrzega, że zdjęcia i wszelkie materiały graficzne zamieszczone na stronie www.KlusDesign.eu oraz w Katalogu Firmy Klus są jej własnością. Korzystanie z materiałów Firmy Kluś bez jej zgody jest nielegalne. Wykorzystywanie materiałów Firmy Kluś do promocji innych produktów niż Firmy Kluś jest nielegalne.

DE / § Firma Kluś behält sich aufgrund des Art.25 Abs. 1 Punkt 1b des Gesetzes vom 4. Februar 1994 über das Urheberrecht und die verwandten Rechte ausdrücklich vor, daß die Aufnahmen, Fotos und jegliche graphische Materialien auf der Webseite www.KlusDesign.eu sowie im Katalog der Firma Klus im Eigentum der Firma Klus stehen. Die Nutzung der Materialien der Firma Kluś ohne deren Genehmigung ist illegal. Die Inanspruchnahme der Materialien der Firma Kluś zum Zwecke der Absatzförderung und Promotion von Produkten, die anders als die Produkte der Firma Kluś sind, ist illegal.

EN / § All photos and graphic materials included on the website: www.KlusDesign.eu and in the catalog are the property of Kluś Company. Using any of those materials without Kluś Company permission is illegal. Using any of those materials to promote products of other companies, besides Kluś, is illegal.

PL **Światło** to zjawisko tak oczywiste w naszym otoczeniu, że zauważamy je dopiero wtedy gdy go nagle zabraknie. Na co dzień bezwiednie obcujemy z przeróżnymi jego źródłami. Do już istniejących dołącza światło LED.
W naszym życiu te elementy oświetleniowe funkcjonują od momentu ekspansji na rynek nowoczesnych sprzętów elektronicznych. Teraz dynamicznie rośnie zainteresowanie diodami, jako źródłem światła dla innych dziedzin. Światło LED bardzo dobrze nadaje się do podświetleń i oświetleń. Led charakteryzują się bardzo małą energochłonnością. Posiadamy w ofercie diody, które pobierają tylko 0,08 W na punkt świetlny. Zatem zakup LED szybko się zwraca. Są bardzo żywotne. Inną wielką ich zaletą są niewielkie gabaryty. Używane już powszechnie inne źródła światła sztucznego, są wyposażane w elementy lub systemy zwane oprawami oświetleniowymi. LED dotąd nie posiadały opraw będących wygodnym i uniwersalnym systemem, łączącym je z innymi elementami i technologiami z poza dziedziny elektroniki. Oto znacząca przyczyna powodująca trudność w ich powszechnym stosowaniu.

W komórce projektowej firmy KLUŚ, w roku 2006, opracowano i wdrożono do produkcji system opraw - profili, umożliwiający łatwe projektowanie i stosowanie małogabarytowych źródeł światła led. To opracowanie z pewnością ułatwi i upowszechni możliwości realizacyjne wobec zapotrzebowania na małogabarytowe źródła światła. Oprawy - profile do źródeł światła typu led, służą do mocowania tego typu oświetlenia w takich dziedzinach jak : meblarstwo, architektura wnętrz, scenografia, reklama, wzornictwo użytkowe, wystawiennictwo (ekspozycje sklepowe, muzealne, targowe itp.)
Oprawy - profile oznaczone symbolem MDF, wykonane są z materiału MDF, z przeznaczeniem do zastosowań wewnętrznych. Nie mogą być poddawane permanentnemu działaniu wilgoci. Idealnie nadają się do stosowania w meblarstwie, wystawiennictwie, scenografii itp.
Oprawy - profile oznaczone symbolem ALU, wykonane są z aluminium, z przeznaczeniem do stosowania również w warunkach zewnętrznych.

DE **Licht** ist für unser Leben so gewöhnlich, dass wir es nur realisieren, wenn es verschwindet. Wir sind jeden Tag verschiedenen Lichtquellen ausgesetzt. LED ist heute eine derart neue Lichtquelle, dass wir es neu ins Sortiment / auf die Liste aufgenommen haben.

Dioden wurden im Markt eingeführt seit der Ausbreitung von modernen elektronischen Geräten. LED ist sogar populärer und wird seit kurzem als sehr wichtige Lichtquelle für die gesamte Industrie angesehen. LED dient als Lichtquelle zur Beleuchtung. LED Licht benötigt wenig Energie. Zum Bespiel offerieren wir Dioden, welche weniger als 0.08 W pro Leuchtmittel / Beleuchtungspunkt benötigt. Mit anderen Worten, LED Licht zahlt sich schon nach kurzer Zeit aus. Weitere Vorteile von LED Licht sind die lange Lebensdauer und der geringe Platzbedarf der kleinen Leuchtmittel.

Die Eigenschaften von LED unterscheiden sich zudem von den anderen Lichtquellen. Wir waren überrascht, dass LED Licht bisher nicht populär war und sich nicht schon früher neben elektronischen auch in industriellen Applikationen durchgesetzt hat. Die gängigen alten Lichtquellen sind mit Beleuchtungskörpern ausgestattet. Infolgedessen können sie vielseitig eingesetzt werden. LED hingegen hatte bisher keine einfachen und universell einsetzbaren Beleuchtungskörper und –Systeme, was deren Einsatz nebst den üblichen elektronischen Einrichtungen schwierig machte.

Das Team der KLUS Company entwickelte und produzierte seit 2006 neue LED Licht- Einrichtungssysteme. Diese neuen Systeme werden zunehmend populär und kommen vermehrt als Beleuchtungslösungen für Geschäftsgebäuden zum Einsatz.
LED Leucht-Profile sind so entwickelt worden, dass sie in Indoor (Gebäuden) oder Outdoor (unter freiem Himmel) montiert werden können.
Indoor-Anwendungen/Applikationen:
für Innenarchitektur-Beleuchtungslösungen, für akzentuierte- dekorative- oder Grundbeleuchtung, für Möbel-, Küchen- oder Ladenbau, Gastronomie Bereich, Industrie-Design, Ausstellungen (Shop, Museum) etc.
Outdoor-Anwendungen/Applikationen:
für Bürgersteige/Trottoirs, Seiten-/Hauszugänge, Kommunikationswege, Fahrradwege, Strassen, Parkplatzbeleuchtungen, Landschafts-/Gartenbeleuchtungen, Swimmingpool, Gebäude-/ Fassaden- beleuchtung, etc.

EN **Light** is such a common element in our life that we do not notice it until it disappears. Everyday we are exposed to all types of sources of light. LEDs have become a relatively new source that has been added to the list.

Diodes have been introduced to the market since the expansion of modern electronic devices. LED became more and more popular and nowadays are considered to be an important source of light for other industries. LEDs function as a lighting or illumination source. They are very energy efficient. For example we offer diodes that use as little as 0.08 W for each lighting point. Therefore, purchase of LED pays for itself within a very short period of time. Other advantages are their long lifespan and small dimensions.

LED's features distinguish them from other sources of light. We were surprised that they were not used or implemented earlier in a wide range of other industrial applications besides electronics. Commonly used old sources of light are equipped with light fixtures. As a result they can be used in any desired areas. LEDs did not have an easy and universal fixture system that made it difficult to apply this source of lighting anywhere else but electronic devices.

KLUS Company team developed and manufactured since 2006 new LED light fixture systems profiles. The new system will facilitate and popularize a number of applications that require compact lighting solutions. LED profiles are designed to be mounted indoors and outdoors.
Indoor applications: interior design, architecture, furniture, scenography, advertisement, industrial design, exhibits (shop displays, museum exhibits) etc.
Outdoor applications: different types of pavements, sidewalk surfaces, communication routes, bike lanes, driveways, parking lots, construction, landscape architecture (gardens, road line marking, swimming pools, building facades) etc.

distributor

Sales Manager:
adam@klus.com.pl+
48 603 606 780
Customer Service:
marek@klus.com.pl

Place an Order:
zamowienia@klus.com.pl
(Ph./fax.) + 48 22 757 40 51

www.KlusDesign.eu
05-502 Piaseczno - Kamionka
ul. Świerkowa 6
NIP: PL 123-000-58-69
POLAND